ELIDENS

ET

Kondensatsioonigaasikatel

DTG130 - 35/45/65/90/115 Eco.NOxPlus



Paigaldusjuhend

300014310-001-D

De Dietrich

Sisukord

1 Kasutatud sümbolid 3

2 Hüdraulilised ühendused 3

3 Gaasiühendus 3

4 Välistemperatuuri anduri paigaldus 4

4.1 Ebasobivad paigalduskohad 4
4.2 Välistemperatuuri anduri paigaldus 4

5 Elektriühendused 5

5.1 Olulised soovitused 5
5.2 Tutvustus 5
5.3 Esipaneeli katteukse käelisuse muutmine 6
5.4 Nivelleerimine 8
5.5 Katla kasutamine 8
5.6 Klemmliist 9
5.7 Küttekontuuri ja soojaveeboileri ühendamine 10
5.8 Täiendavate seadmete ühendamine 11
5.9 Boileri ja lisaboileri ühendamine 12
5.9.1 Parameetrite seadistamine 12
5.9.2 Toimimine 12
5.10 Basseini kütte ühendamine 13

6 Kaskaadühendused 14

6.1 Võimalikud kombinatsioonid 14
6.2 Kaskaadühendus (2 kuni10 katelt) 14
6.3 Tarbevee boileri ühendamine kütteringile 15

1 Kasutatud sümbolid

Ettevaatust oht
Vigastuse ja seadme lõhkumise risk. Tähelepanu tuleb pöörata hoiatustele, mis puudutavad inimesi ja varustust

Spetsiifiline informatsioon
Informatsiooni tuleb meeles pidada, et kindlustada mugavus

Viited
Vaata teist juhendit või teisi lehekülgi selles juhendis

Tarbevesi: Soe tarbevesi

2 Hüdraulilised ühendused

■ Veeühendused

Katla tehniline juhend.

3 Gaasiühendus

Katel ühendatakse gaasivõrguga vastavalt kehtvatele eeskirjadele.

Belgia:

Gaasi ühendamine ja seadistamine tuleb teostada kvalifitseeritud personali poolt vastavalt eeskirjadele NBN D 51-003,NBN D 30-003,NBN B 61-001,NBN B 61-002,NBN D 51-004 ja NBN D 51-006.

Mitte puutuda plommitud seadmeid.

4 Välistemperatuuri anduri paigaldus

Valige koht:

- köetava hoone välisseinal, võimalusel põhjapoolsel küljel
- ilmastikutingimuste muutumise mõjualas
- kaitstud otsese päikesekiirguse eest
- kergelt ligipääsetav

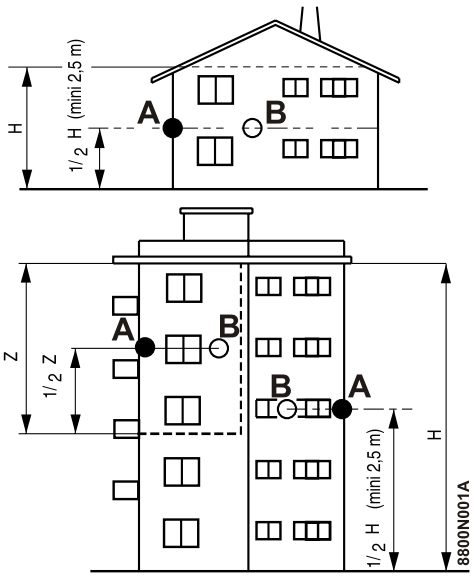

Z: anduriga kontollitav eluruum

H: anduriga kontrollitava eluruumi kõrgus

A: Soovituslik asukoht

B: Võimalik paigalduskoht

4.1 Ebasobivad paigalduskohad

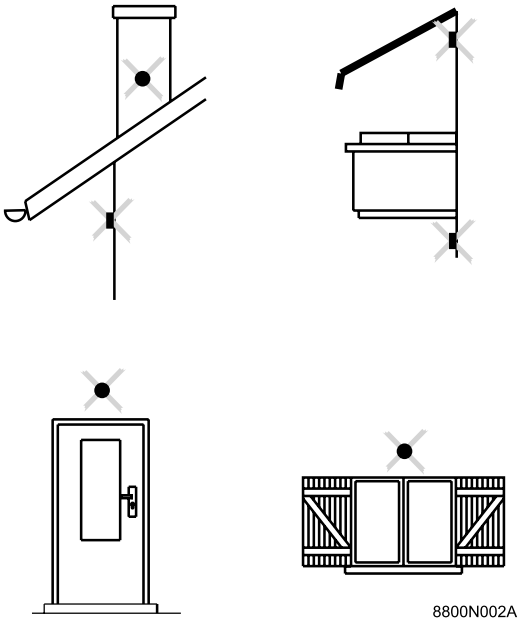

4.2 Välistemperatuuri anduri paigaldus

① Kruvid CB Ø 4 + Tüüblid (koos anduriga)

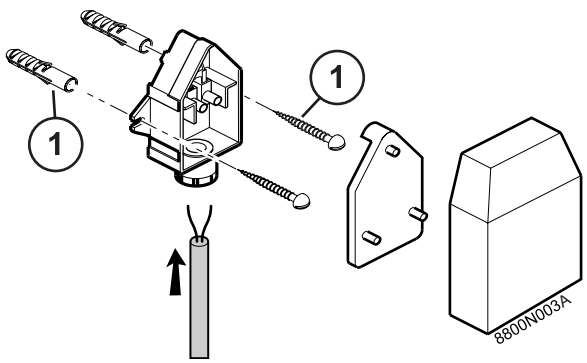

5 Elektriühendused

5.1 Olulised soovitused

Enne ükskõik millist tööoperatsiooni kütteseadmel tuleb elektritoide välja lülitada (näiteks vastava kaitselüliti abil või pealüliti abil) ja välistada juhuslik sisselülitus.

Kõik ühendamised tuleb teostada kvalifitseeritud spetsialistide poolt..

Ei tohi muuta juhtpaneeli sisemisi ühendusi.

Kõik ühandamised teostada juhtpaneeli klemmliistul..

Andurite kaablid peavad olema eraldatud 230 V kaablitest..

Elektriühendused 230 V teostada 3-sooneliste kaablitega ristlõikega 0.75 mm2.

Järgige polaarsust, mis on näidatud klemmidel: faas (L), neutraal (N) ja maandus (⏚).

5.2 Tutvustus

Teostage seadmete elektriühendused, järgides:

- Kehtivaid eeskirju,
- Seadmetega kaasasolevate elektriskeemide tähistusi,
- Juhendite nõudeid.

Seadmete toiteahelas tuleb kasutada ühefaasilist kaitselülitit, mille kontakide vahe avatud olekus on vähemal 3 mm..
Maandus peab vastama järgmistele eeskirjadele :

- Prantsusmaa: NFC 15100,
- Belgia: R.G.B.T.,
- Itaalia: CEI.

Maksimaalne lubatud väljundvõimsus on 450 W (2 A, cos φ = 0,7) käivitusvool peab olema väiksem kui 16 A.
Kui koormus ületab ühte neist suurustest siis tuleb ühendus teostada käiviti abil. (paigutatakse juhtpaneelist eraldi).

5.3 Esipaneeli katteukse käelisuse muutmine

Standardis, avaneb katteuks vasakule poole. Et katteuks avaneks paremale poole, tuleb teha järgnevad tööd:

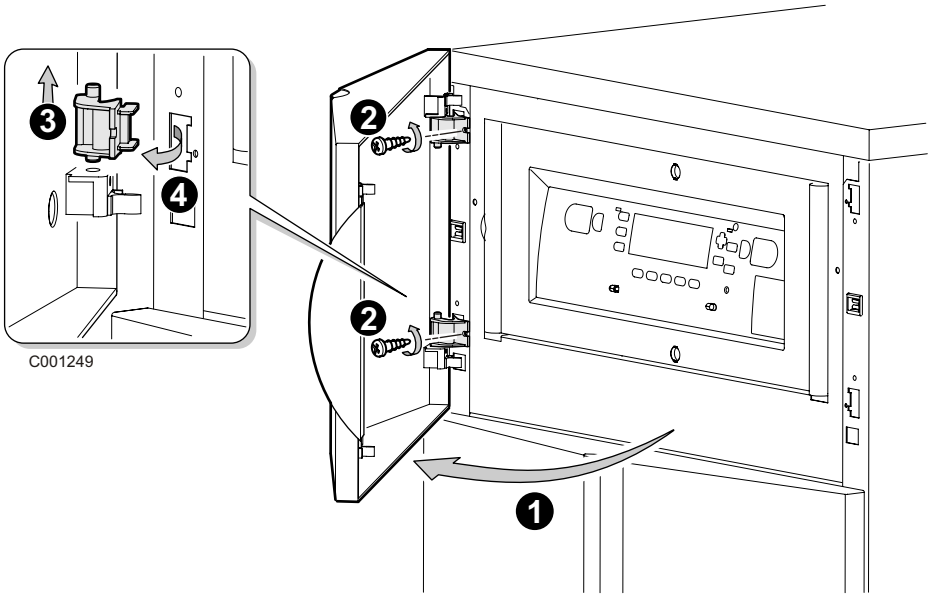

- Muutke uksekäepideme asukoht

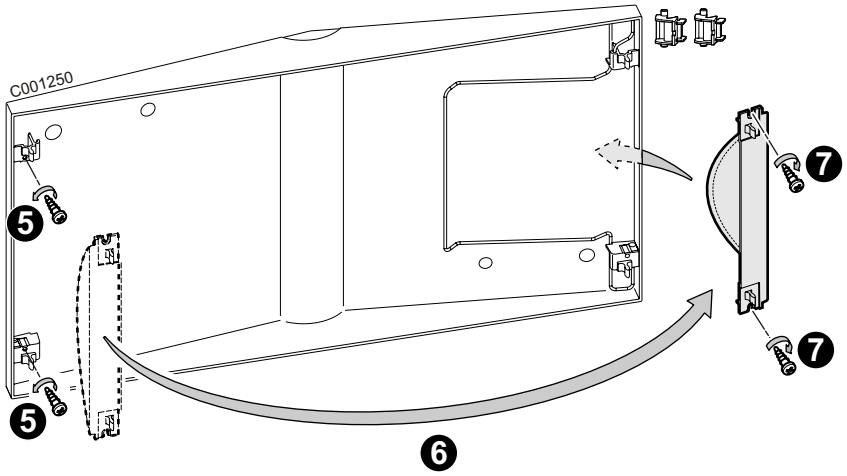

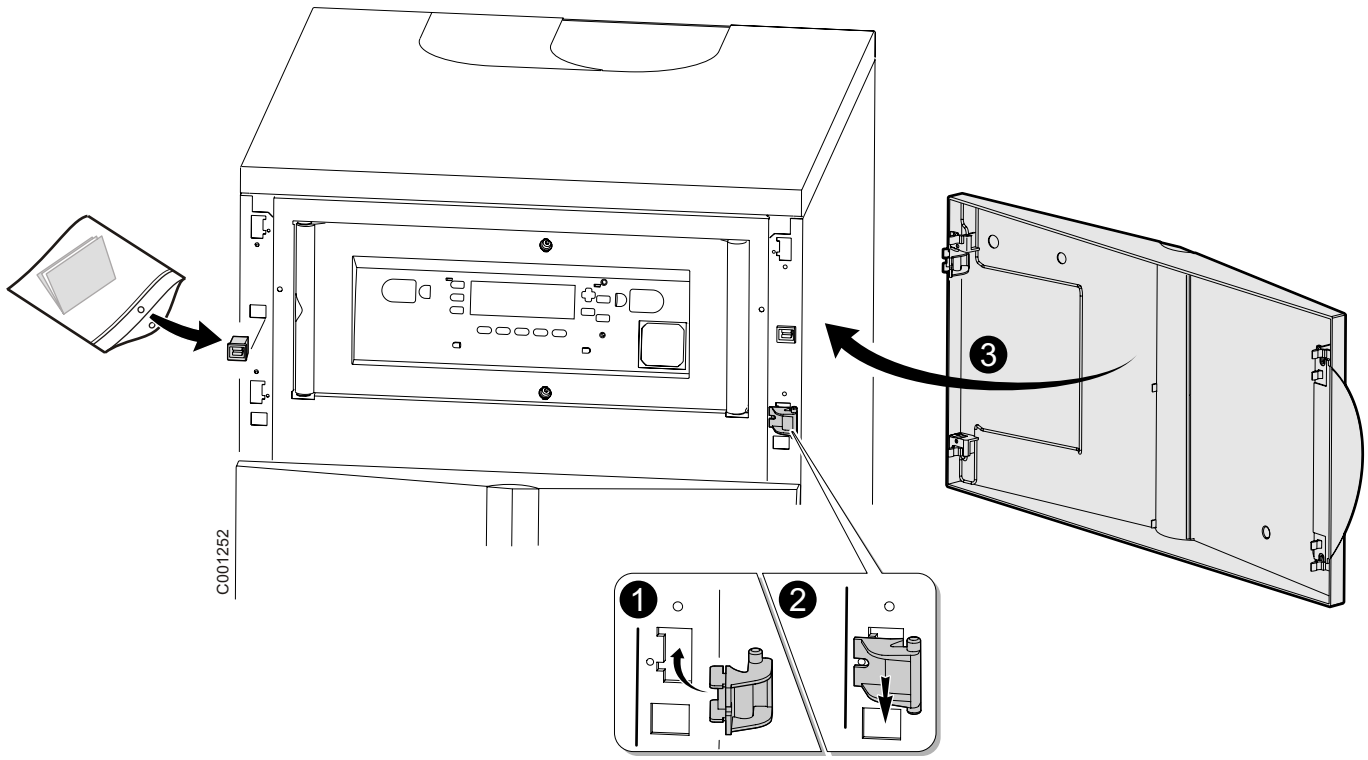
C001252
1
2
3

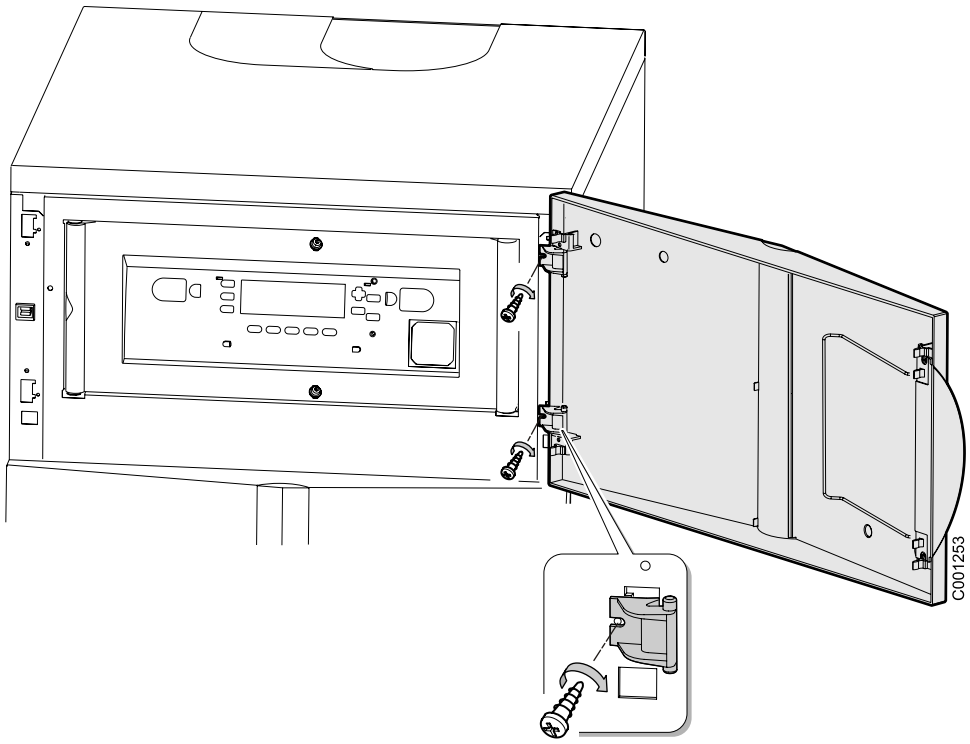
C001253

5.4 Nivelleerimine

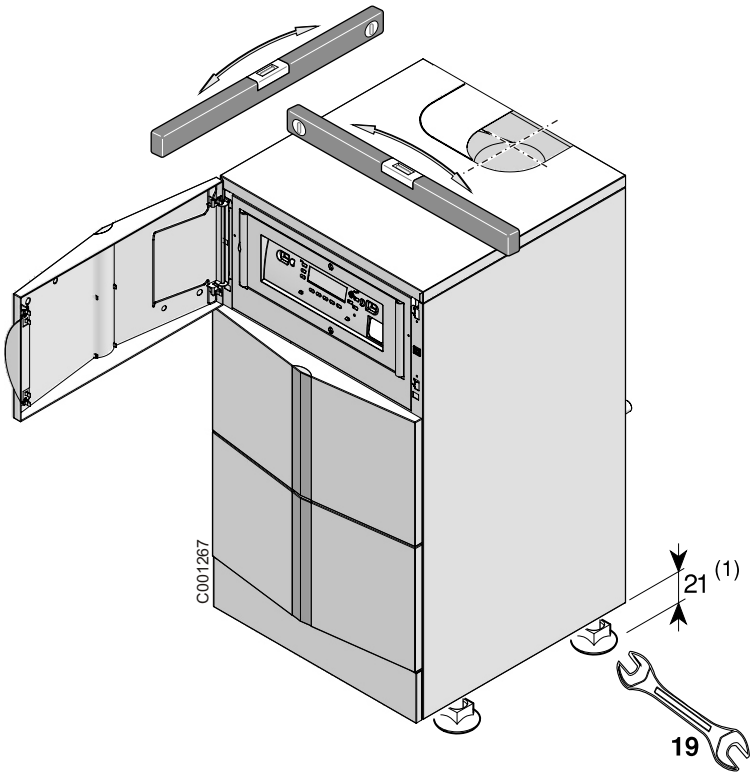

Nivelleerige katel, keerates jalgade kõrgus sobivaks. Seadistamiseks, vabastage reguleeritav jalg katla raskusest.

(1) Põhimõõde 21 mm. Võimalik reguleering 21 kuni 40.

5.5 Katla kasutamine

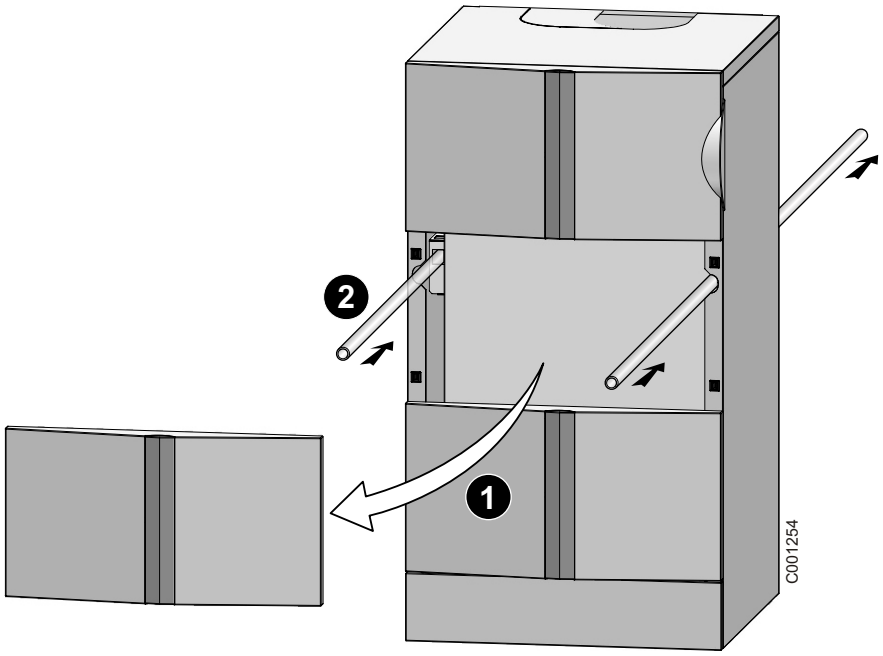

Katelt võib tõsta kasutades 2 toru Ø3/4", mis on asetatud vastavalt joonisel näidatule.

5.6 Klemmliist

Olek tarnimisel

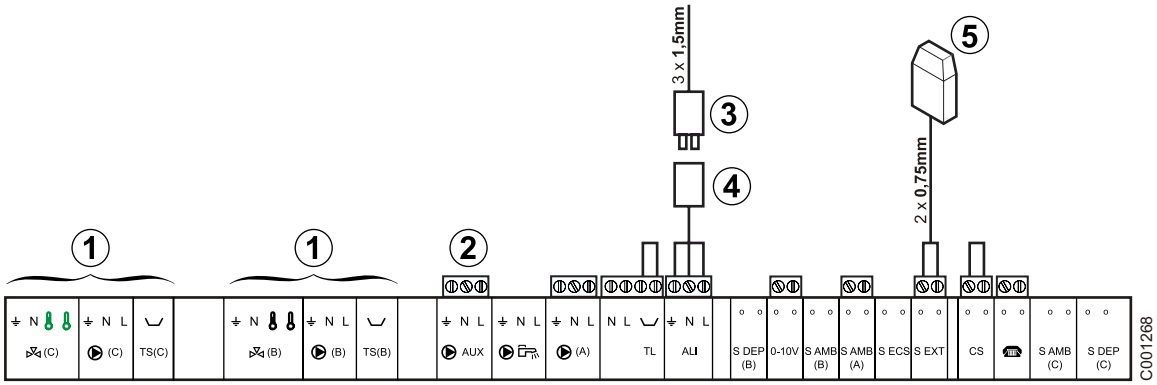

1. Valikud
2. Abiväljundi juhtimisele saab lülitada:
   - sooja tarbevee ringluspumba (tehases monteeritud)
   - alarmseadme
3. Ühendatud europistik
4. Ühendatud toitekaabel
5. Välistemperatuuri andur

5.7 Küttekontuuri ja soojaveeboileri ühendamine

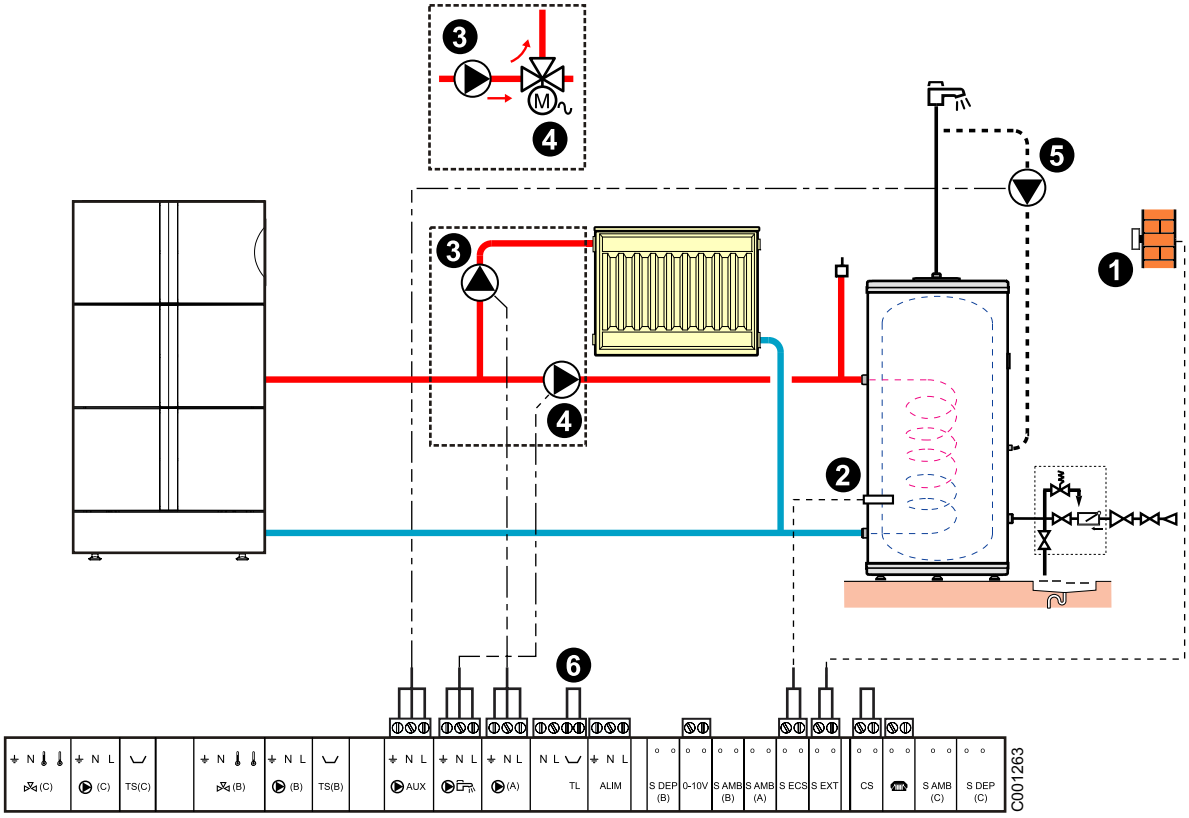

1. Välistemperatuuri andur
2. Tarbevee andur
3. Kütteringi ringluspump
4. Boileri laadimispump (Tarbevesi). Võib olla asendatud ümberlülituva klapiga (ventiiliga): Seadista **S.DHW:**väärtusele **V.I.** kui tahad kasutada kütteringi A ▶ pumba väljundit tarbevee laadimispumba jaoks.
5. Sooja tarbevee ringluspump
6. Piirava termostaadi ühendamiseks eemaldage kontaktidelt sild. See lülitab välja pumba **A** ③ kui ring **A** on põrandaküte. Seadista paremeeter **MAX.CIRC.A** ja gradient.

ℹ Kütteringi **A** pump võib olla ühendatud väljundile AUX ▶. Parameeter **S.AUX** sea väärtusele **PUMP A**.
Vaata Tehnilised juhendid, Kütteringi seaded.

5.8 Täiendavate seadmete ühendamine

Näiteks: hääljuhtimismoodul TELCOM, kaugjuhtimine kütteringideleA,B ja BUS

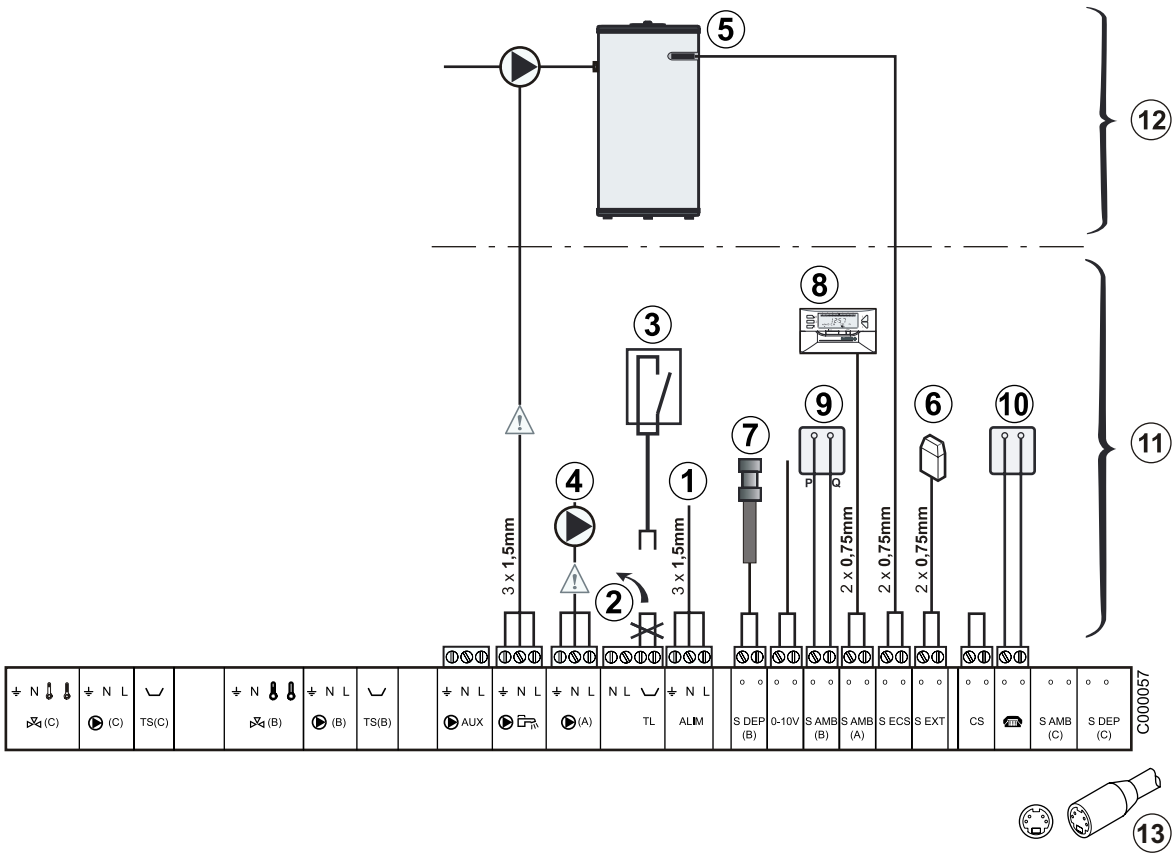

1. Toide 230 V
2. Eemaldatav sild
3. Kaitsekontakt, väljalülituv väljund ▶A
4. Ringluspump kontuurile A
5. Tarbevee andur
6. Välistemperatuuri andur
7. Pealevoolu temp.andur
8. Kaugjuhtimine kontuur A
9. Kaugjuhtimine kontuur B
10. TELCOM kaugjuhtimismoodul (sõltub saadavusest asukohariigis)
11. Katel veesoojendiga või ilma veesoojendita
12. **Tarbeveeboileriga katel**
13. Kaskaadühendus BUS, VM

5.9 Boileri ja lisaboileri ühendamine

Mahtboiler võimaldab nii kütmise kui sooja tarbevee valmistamise (Tüüp QUADRO)

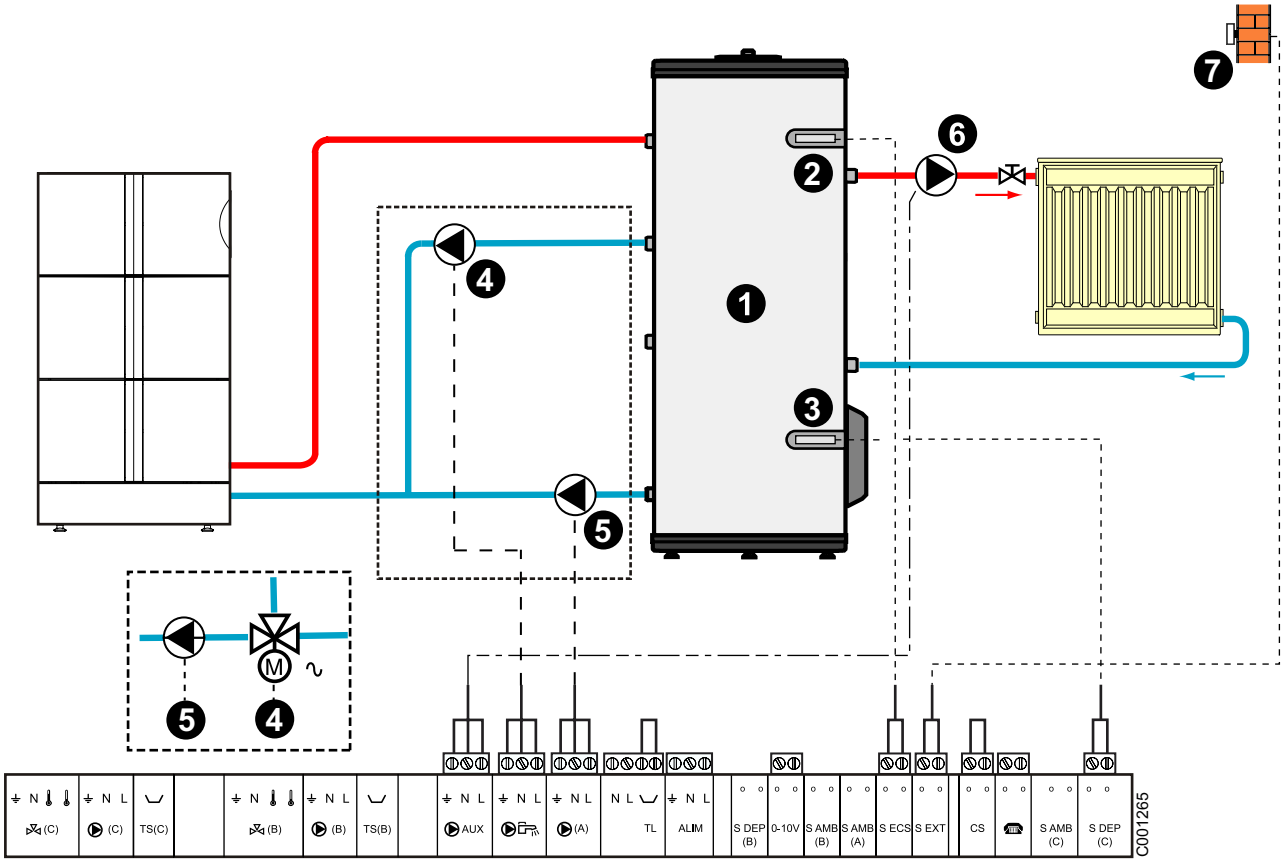

1. Vaheboiler (Tüüp QUADRO)
2. Tarbevee andur (tootekood AD216)
3. Tarbeveeboileri andur (tootekood AD216)
4. Tarbevee ringluspump või ümberlülitusklapp
5. Kütte ringluspump või Kütmine / Tarbevesi
6. Kütteringi A pump
7. Välistemperatuuri andur

5.9.1 Parameetrite seadistamine

Menüüs **#FITTER PARAM.**:

- **PUMP A: BOILER**
- **O.DHW: PUMP** või **I.V** (1)
- **CIRC. C: BUF.TK**

(1) Tarbevee pumba võib asendada ümberlülituva klapiga. Seadista parameeter **O.DHW:** väärtusele **I.V**. Ühenda klapp klemmidele pump 5.

5.9.2 Toimimine

Tarbevee temperatuur hoitakse etteantud väärtusel. Küttevee temperatuur hoitakse etteantud väärtusel sõltuvalt välistemperatuurist. Kütmine lülitub töösse kui mahtboileri 3 temperatuur langeb 6 kraadi alla etteantud väärtust. Küte lülitub välja kui mahtboileri temperatuur tõuseb ettenatud temperatuurist kõrgemale.

Kütteringi A 6 pump võib olla ühendatud väljundile AUX ▶. Parameeter **S.AUX** sea väärtusele **PUMP A**.
Vaata Tehnilised juhendid, Kütteringi seaded.

Kui **AUX** väljund ▶ pole kasutatav, siis ühenda pump 6 väljundile A▶ ja pump 5 väljundile C▶ (Lisaplaat FM48).
Seadistused:
- **PUMP A: PUMP.A**
- **O.DHW: PUMP** või **I.V**
- **CIRC. C: BUF.TK**

5.10 Basseini kütte ühendamine

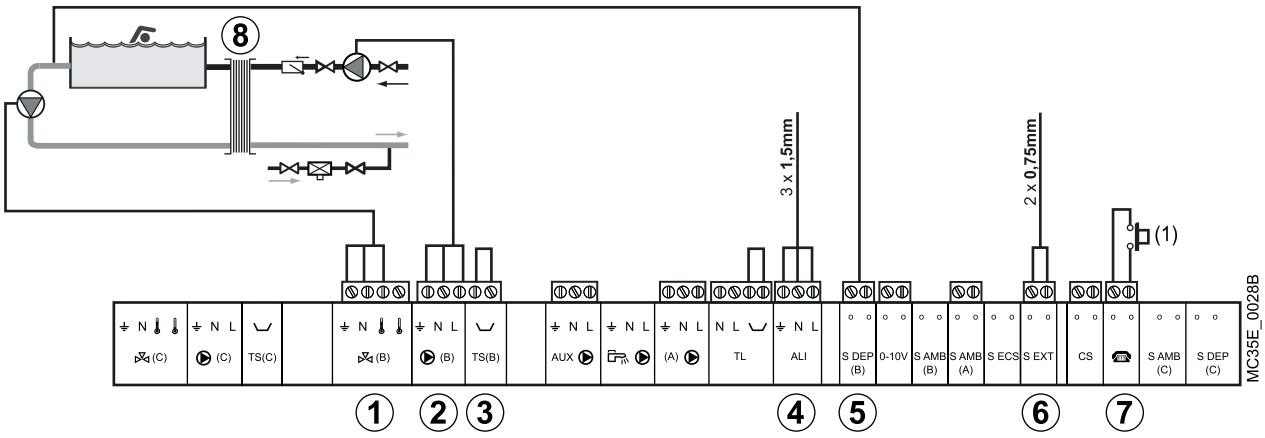

1. Basseini sekundaarpump
2. Basseini ringluspump
3. Kaitsetermostaat
4. Toide 230 V
5. Basseini andur
6. Välistemperatuuri andur
7. Basseini kütmise juhtimine
8. Plaatsoojusvaheti

(1) Kui parameeter **E.TEL:**on väärtusel **SWIM.P**, siis on basseini küte suletud kontaktide puhul välja lülitatud; toimib ainult külmumisvastane režiim.

■ Basseini kontuuri juhtimine

Juhtpaneel DIEMATIC 3 võimaldab basseini kontuuri juhtida kahes variandis:

Variant 1

- Juhtpaneel DIEMATIC 3 juhib esimest kontuuri (katel/ soojusvaheti) ja teist kontuuri (soojusvaheti/bassein)
- Seadista parameeter **CIRC.B** väärtusele **SWIM**.
- Seadista **HCZP D B** väärtus soojusvaheti soovitud temperatuurile.
- Ühendage esimene ringluspump (katel/soojusvaheti) pumba B väljundiga. Temperatuuri **HCZP D B** hoitakse programmi B mugavusperioodidel nii suvel kui talvel.
- Ühendage basseini andur (pakend AD212) sisendile **S OUTL B**.
- Seadke basseini temperatuurianduri väärtus, kasutades nuppu , vahemikus 0.5-39 °C või **FF** (külmakaitse). Väärtusel **FF** on külmakaitse aktiveeritud, esimene ringluspump töötab ja teine pump seisab..

Variant 2

Bassein omab enda reguleersüsteemi, mis on soovitav alles jätta. Juhtpanel DIEMATIC 3 juhib ainult esimest kontuuri (katel/soojusvaheti).

- Seadista parameeter **CIRC.B** väärtusele **SWIM**.
- Seadista **HCZP D B** väärtus soojusvaheti soovitud temperatuurile.
- Ühendage esimene ringluspump (katel/soojusvaheti) pumba B väljundiga. Temperatuuri **HCZP D B** hoitakse programmi B mugavusperioodidel nii suvel kui talvel.

■ Teise kontuuri ringluspumba kellaajaline programmeerimine

Teise kontuuri ringluspump töötab mugavustemperatuuri perioodidel, programmid B, seda nii suvisel kui talvisel režiimil..

■ Väljalülitamine

Teie basseini talviseks konserveerimiseks pöörduge hooldusfirma poole, kes hooldab teie basseini..

6 Kaskaadühendused

6.1 Võimalikud kombinatsioonid

Võimalikud kaskaadühenduste variandid on toodud järgmises tabelis.

Võimalikud on ka teistsugused kaskaadühendused võimsusega 428 kuni 1070 kW. Võtke esindajaga ühendust.

Väljundvõimsus kW (80/60 °C)	Katelde arv kaskaadis	Ühendatavate katelde mudelid			
		DTG130-45	DTG130-65	DTG130-90	DTG130-115
80	**2**	**2**	0	0	0
101	**2**	**1**	**1**	0	0
122	**2**	0	**2**	0	0
147	**2**	1	**0**	**0**	1
168	**2**	0	1	**0**	1
191	**2**	0	**0**	1	1
214	**2**	0	**0**	**0**	2
229	**3**	0	**2**	**0**	1
254	**3**	1	0	**0**	2
275	**3**	0	**1**	**0**	2
298	**3**	0	**0**	**1**	2
321	**3**	0	**0**	**0**	3
336	**4**	0	2	**0**	2
361	4	1	0	0	3
382	4	0	1	0	3
405	4	0	0	1	3
428	4	0	0	0	4

6.2 Kaskaadühendus (2 kuni10 katelt)

Moodustades kaskaadi määra parameetris (CASCADE) igale katlale oma number. Sellisel juhul toimub katelde sisselülituse rotatsioon peale põleti 50 töötundi (tehase häälestus).

Katla primaarringi pump käivitub samaaegselt põleti käivitumisega ja seiskub peale põleti väljalülitamist (B.P. DELAY)osas programmeeritud aja vältel. Juhtkatla primaarringi pump jätkab töötamist niikaua kuni on sekundaarpooles nõudlus kütmiseks.

- Kaskaadkatel lülitub tööle kui ühise pealevoolu temperatuur langeb -3 kraadi alla etteantud temperatuuri. Juhtautomaatika analüüsib väljundtemperatuuri muutust iga 4 minuti järel. Kui väljundtemperatuur ei tõuse rohkem kui 6 kraadi4 minuti jooksul ja ühise pealevoolu temperatuur on ikka vähem kui 3 kraadi alla etteantud temperatuuri siis lülitub sisse järgmine kaskaadkatel.
  Töörežiim PARA:
  Kui parameeter **FUNCT** on seatud väärtusele **PARA** ja välistemperatuur langeb madalamale seadest **PARALLEL CASC.** siis lülituvad töösse kõik kaskaadkatlad korraga.
- A katel lülitatakse välja kui väljundtemperatuur kasvab +3 kraadi üle etteantud temperatuuri. Iga 4 minutil kui pealevoolu temperatuur ei ole langenud rohkem kui 6 kraadi ja pealevoolu temperatuur on jätkuvalt 3 kraadi ja rohkem kui etteantud, lülitatakse üks katel kaskaadist välja sõltumata (CASC) reguleeringust.

Samuti võrreldakse iga 4 minuti järel temperatuuride erinevust juhtkatla ja ühise pealevoolu vahel saavutamaks seal etteantud temperatuuri, sellega kompenseeritakse termohüdraulilises jagajas tekkida võivaid segunemishäireid (kui ühine andur asub peale THJ-d). See on korrektsioon vahemikus 0 kuni+10°.

Juhtkatel, kaskaadis ühendatud katlad ja nende järjekord seadistatakse menüüs PARAMETERS: PERMUT, NB.CASC.: ja STAGE.

Sundväljatõmbega kaskaadis tuleb igal katlal kasutada elektrilist sulgesiibrit, et vältida suitsugaaside läbivoolu seisvast katlast.

Elektriühendused teostage juhtpaneelil kasutades alarm- ja kontrollmooduleid.

6.3 Tarbevee boileri ühendamine kütteringile

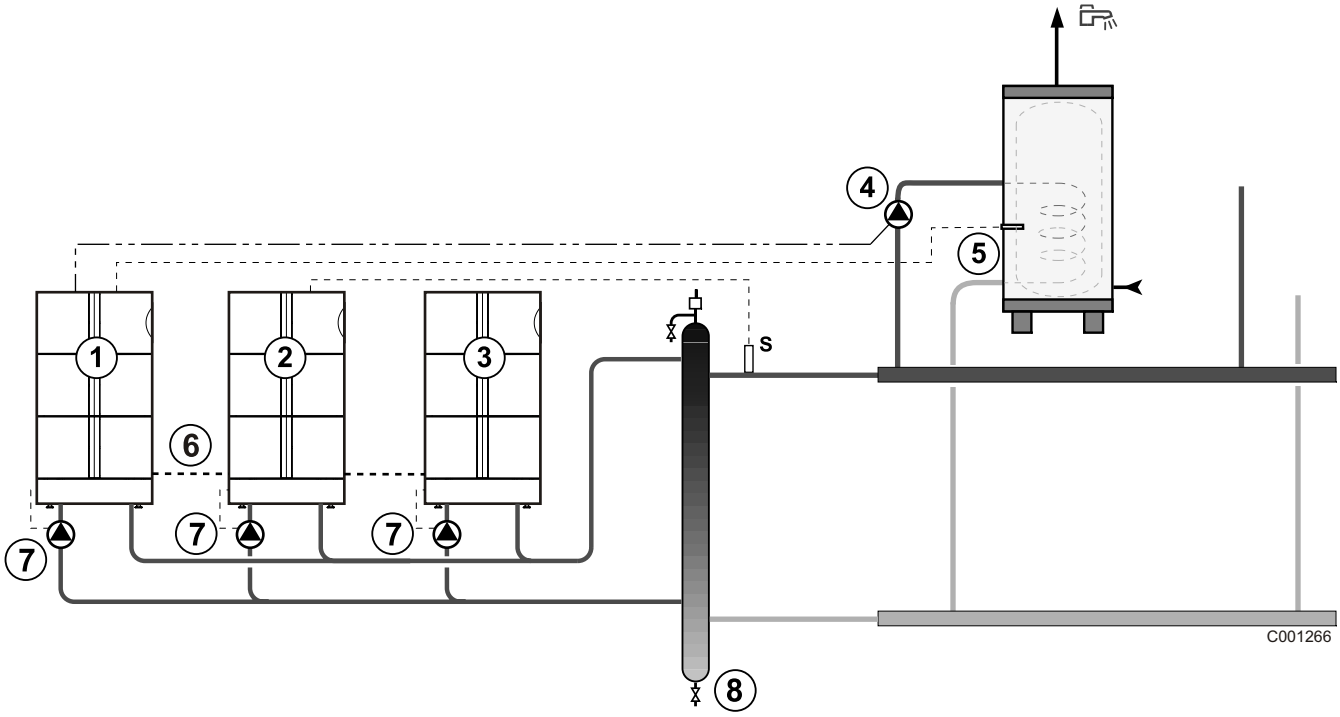

1. Juhtkatel
2. Juhitav katel 2
3. Juhitav katel 3
4. Tarbevee ringluspump
5. Tarbevee andur
6. BUS kaabel
7. Katla ringluspump, ühendatakse iga katla väljundile A▶.
8. Rõhu redutseerimise anum

i Ühine pealevoolu andur **S** tuleb ühendada klemmidele **DHW S** (tarbevee andur)katlal ❷.

i Katla pumbad tuleb ühendada väljundile P.A iga katla jaoks. Parameeter **PUMP A** katlal ❶ tuleb seada väärtusele **HOT**.

Juhitavad katlad võivad kontrollida kütteringe B ja C. Kütteringide parameetrite seadistamine teostatakse juhtkatlal. Juhtkatla välistemperatuur antakse edasi juhitavatele kateldele. Välistemperatuuri andur võib olla ühendatud ainult juhtkatlale.

i Põhikontuuri pumpa võib kasutada reguleerventiili toiteks, juhul kui katla ❼ pumbad on asendatud tagasivoolu klappidega. Pump töötab, kui tagasivoolu klapp on avatud. Pump on ühendatud väljundile ▶ AUX katlal ❷. Seadistus **S.AUX** peab siis erinema katla ❷ seadest **FA.MCBA**.

6.4 Sulgeventiili elektriline ühendamine

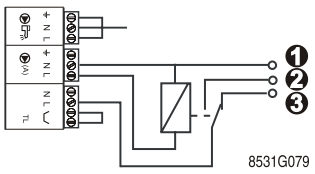

❶ Neutraal
❷ Gaasiklapi avamine
❸ Gaasiklapi sulgemine

CE 0063

DE DIETRICH THERMIQUE S.A.S



www.dedietrich-thermique.fr

Direction des Ventes France
57, rue de la Gare
F- 67580 MERTZWILLER
✆ +33 (0)3 88 80 27 00
🖷 +33 (0)3 88 80 27 99

DE DIETRICH REMEHA GmbH



www.dedietrich-remeha.de

Rheiner Strasse 151
D- 48282 EMSDETTEN
✆ +49 (0)25 72 / 23-5
🖷 +49 (0)25 72 / 23-102
info@dedietrich.de

NEUBERG S.A.



www.dedietrich-heating.com

39 rue Jacques Stas
L- 2010 LUXEMBOURG
✆ +352 (0)2 401 401

VAN MARCKE



www.vanmarcke.be

Weggevoerdenlaan 5
B- 8500 KORTRIJK
✆ +32 (0)56/23 75 11

DE DIETRICH



www.dedietrich-otoplenie.ru

129164, Россия, г. Москва
Зубарев переулок, д. 15/1
Бизнес-центр «Чайка Плаза»,
офис 309
✆ +7 (495) 221-31-51
dedietrich@nnt.ru

DE DIETRICH



www.dedietrich-heating.com

Room 512, Tower A, Kelun Building
12A Guanghua Rd, Chaoyang District
C-100020 BEIJING
✆ +86 (0)106.581.4017
+86 (0)106.581.4018
+86 (0)106.581.7056
🖷 +86 (0)106.581.4019
contactBJ@dedietrich.com.cn

ÖAG AG



www.oeag.at

Schemmerlstrasse 66-70
A-1110 WIEN
✆ +43 (0)50406 - 61624
🖷 +43 (0)50406 - 61569
dedietrich@oeag.at

WALTER MEIER (Klima Schweiz) AG



www.waltermeier.com

Bahnstrasse 24
CH-8603 SCHWERZENBACH
+41 (0) 44 806 44 24
Serviceline +41 (0)8 00 846 846
🖷 +41 (0) 44 806 44 25
ch.klima@waltermeier.com

WALTER MEIER (Climat Suisse) SA

www.waltermeier.com

Z.I. de la Veyre B, St-Légier
CH-1800 VEVEY 1
✆ +41 (0) 21 943 02 22
Serviceline +41 (0)8 00 846 846
🖷 +41 (0) 21 943 02 33
ch.climat@waltermeier.com

DUEDI S.r.l.



www.duediclima.it

Distributore Ufficiale Esclusivo
De Dietrich-Thermique Italia

Via Passatore, 12 - 12010
San Defendente di Cervasca
CUNEO
✆ +39 0171 857170
🖷 +39 0171 687875
info@duediclima.it

DE DIETRICH THERMIQUE Iberia S.L.U.



www.dedietrich-calefaccion.es

Av. Princep d'Astúries 43-45
08012 BARCELONA
✆ +34 932 920 520
🖷 +34 932 184 709

AD001-AG

© Autoriõigus

Kogu tehniline ja tehnoloogiline informatsioon, mis sisaldub nendes juhendites, samuti piltidel ja tehnilistes kirjeldustes, jääb meie varaks ning nende paljundamine ilma meie kirjaliku loata on keelatud.

Võimalikud muudatused.

05/05/08

De Dietrich
DE DIETRICH THERMIQUE
57, rue de la Gare F- 67580 MERTZWILLER - BP 30