ELIDENS

ET

Kondensatsioonigaasikatel

DTG(E)130 - 35/45/65/90/115 Eco.NOxPlus



Tehnilised juhendid

to be created-001-J

De Dietrich

Vastavusdeklaratsioon CE

Seade vastab mudeli tüübile, mis on kirjeldatud vastavusdeklaratsioonis CE. Seade on toodetud vastavuses EU direktiividega.. Vastavusdeklaratsiooni originaal on kättesaadav tootja juures.

DÉCLARATION DE CONFORMITÉ CE
EG - VERKLARING VAN OVEREENSTEMMING
EC - DECLARATION OF CONFORMITY
EG - KONFORMITÄTSERKLÄRUNG

Fabricant/Manufacturer/Hersteller/Fabrikant	**: De Dietrich Thermique**
Adresse/Addres/Adress	**: 57 rue de la Gare**
Ville, pays Stad,Land/City,Country/Land,Ort	**: F-67580 MERTZWILLER**
- déclare ici que les produit(s) suivant(s) **- verklaart hiermede dat de toestel(len)** **- this is to declare that the following product(s)** **- erklärt hiermit dass die Produk(te)**	**: DTG (E) 130-35/45/65/90/115 Eco.NOx Plus**
Produit(s) par	**: De Dietrich Thermique** **: 57, rue de la Gare,** **: F-67580 Mertzwiller**

répond/répondent aux directives CEE suivantes:
voldoet/voldoen aan de bepalingen van de onderstaande EEG-richtlijnen:
is/are in conformity with the following EEC-directives:
den Bestimmungen der nachfolgenden EG-Richtlinien entspricht/entsprechen:

CEE-Directive:	**90/396/CEE**	**normes appliquées, toegepaste normen:**
EEG-Richtlijn:	**90/396/EEG**	**tested and examined to the following norms:**
EEC-Directive:	**90/396/EEC**	**verwendete Normen:**
EG-Richtlinie:	**90/396/EWG**	**EN 483, EN 437, EN 677, EN 625**
	92/42/CEE	
	92/42/EEG	
	92/42/EEC	
	92/42/EWG	
	2006/95/CEE	**EN 60335-2-102**
	2006/95/EEG	
	2006/95/EEC	
	2006/95/EWG	
	2004/108/CEE	**EN61000-6-3**
	2004/108/EEG	**EN 61000-6-1**
	2004/108/EEC	
	2004/108/EWG	
	97/23/CEE	**(art.3 section 3)**
	97/23/EEG	**(art. 3, lid 3)**
	97/23/EEC	**(article 3, sub 3)**
	97/23/EWG	**(Art. 3, Absatz 3)**

CE
09

Mertzwiller, le 17 septembre 2009

Benoit MADDENS
Directeur d'activité Chaudières au sol

C002709-A

Sisukord

1 Sissejuhatus 5
1.1 Kasutatud sümbolid 5
1.2 Lühendid 5
1.3 Tutvustus 5
1.3.1 Tootja vastutus 5
1.3.2 Paigaldaja vastutus 5

2 Olulised soovitused 6

3 Kirjeldus 7
3.1 Tutvustus 7
3.2 Mudeliseeria koosseis 7
3.3 Sertifikaadid 7
3.3.1 Üldeeskirjad 7
3.3.2 Gaasikategooriad 9
3.4 Põhiosad 10
3.5 Tehnilised andmed 12
3.5.1 Katel 12
3.5.2 Juhtpaneel 12
3.6 Tehnilised andmed 13
3.7 Üldmõõdud 15
3.7.1 Katel 15
3.7.2 Katel paigaldatud 19
3.8 Hüdraulika spetsifikatsioon 20

4 Juhtpaneel 22
4.1 Elektromehaanilised komponendid 22
4.2 Kuvar 22
4.3 Suletud kaanega ligipääsetavad nupud 23
4.4 Nupud, mis on ligipääsetavad lahtise kaanega 23
4.5 Töörežiim 24
4.6 Suverežiim 25

5 Kütte ja sooja tarbevee temperatuuri parameetrid 26
5.1 Temperatuuri seaded 26
5.2 Tarbevee temperatuuri seaded 26

6 Programmi valimine 27
6.1 Programmi valik 27
6.2 Sooja vee programm 27
6.3 Programm lisaväljundile 27
6.4 Programmide muutmine 27

7 Paigaldus 28
7.1 Paigaldusjuhendid ja hooldus 28
7.2 Küttevee vajalikud andmed 28
7.3 Olulised nüansid kütteringis 29

8 Kütteallika ühendamine 31
8.1 Veeühendus 31
8.2 Põlemisõhu juurdepääs 31
8.3 Gaasiühenduse kontroll 31
8.4 Suitsugaasisüsteemide ühendused 32
8.4.1 Ventilatsiooni/suitsugaasiühenduse eeskirjad 33

8.4.2 Õhu-/suitsugaasitorude pikkused 34
8.5 Elektriühendused 35

9 Käivitamine 36

9.1 Süsteemi täitmine 36
9.2 Viimane kontrollimine enne kasutuselevõtmist 36
9.2.1 Gaasirõhu kontrollimine 36
9.3 Seadme käivitamine 37
9.4 Vajaliku võimsuse kohandamine 43
9.5 Katla programmeerimine 43
9.6 Sooja tarbevee tootmine 43
9.7 Lõppkasutaja esmatutvustus süsteemiga 43
9.8 Töökorras seadme üleandmisdokumentide vormistus 43
9.9 Süsteemi väljalülitamine 43

10 Veateated 44

10.1 Vead 44
10.2 Blokeering (ajutiselt) 46

11 Kasutaja parameetrid 47

11.1 Mõõtmised 47
11.2 Programmeerimine 48
11.3 Seadistused 51
11.4 Kella seaded 53

12 Seadistaja seaded 54

12.1 Paigaldaja seaded 55
12.2 Kütteringi seaded 57
12.3 Mitmesugust 62
12.4 Parameetrite ja sisendi/väljundi kontroll (testimine) 63

13 Seadistamine erinevale gaasi tüübile 65

13.1 Maagaasilt üleminek vedelgaasile 65
13.2 Gaasi tüüp 68
13.3 Välise solenoidklapi paigaldus 68

14 Töökorras seadme üleandmisdokumentide vormistus 69

15 Hooldus 70

15.1 Tutvustus 70
15.2 Ülevaatus 70
15.2.1 Kontrollige põlemis-saaduste parameetreid 70
15.2.2 Süüteelektroodi seaded 71
15.2.3 Kontrollige küttesüsteemi rõhku 71
15.2.4 Vajaliku ionisatsiooni kontroll 71
15.3 Puhastus ja hooldus 72
15.4 Korstna õhu/suitsu voolu kontrollimine 75
15.5 Temperatuuriandur 75

16 Suitsulõõride puhastamise juhised 76

17 Skemaatilised diagrammid 77

18 Varuosad 80

Belgia: Saksasamaa juhendid, viide 300014251 on saadaval ainult küsimise korral.

Šveits nr: Itaalia juhendid 300016782 on saadaval järelpäringuga.

1 Sissejuhatus

1.1 Kasutatud sümbolid

Ettevaatust oht
Vigastuse ja seadme lõhkumise risk. Tähelepanu tuleb pöörata hoiatustele, mis puudutavad inimesi ja varustust

Oluline teave
Informatsiooni tuleb meeles pidada, et kindlustada mugavus

Viited
Vaata teist juhendit või teisi lehekülgi selles juhendis

1.2 Lühendid

- **Tarbevesi**: Soe tarbevesi.
- **PPS**: Raskesti süttiv polüpropüleen.
- **3CE**: Katla juhtimine

Hi: Madalam soojusarv LHV

Hs: Kõrgem soojusarv HHV

1.3 Tutvustus

1.3.1 Tootja vastutus

De Dietrich Thermique S.A.S valmistatud toodang vastab normidele CE. Toodang kannab märgistust CE ja on varustatud vajalike dokumentidega.

Kliendi huvidest lähtuvalt püüab **De Dietrich Thermique S.A.S** pidevalt parandada toodete kvaliteeti. Seetõttu võivad kõik spetsifikatsioonid selles dokumendis muutuda ilma etteteatamata.

De Dietrich Thermique S.A.S kui tootja vastutust ei rakendata jägmistel juhtudel:

- seadme kasutuses ei järgita etteantud juhendit.
- vale või puudulik tehniline hooldus.
- seadme paigaldusel ei ole järgitud etteantud juhendit.

1.3.2 Paigaldaja vastutus

Seadme paigaldaja vastutab seadme paigalduse ja esmase käivituse eest. Paigaldaja peab järgima järgmisi nõudeid:

- hoolikalt tuvuma kaasasoleva juhendiga ja järgima seal esitatud nõudeid.
- paigaldus vastaks kehtivatele eeskirjadele ja normidele.
- teostama kõik vajalikud kontrolltoimingud ja esmase käivituse.
- selgitama seadme töötamist kasutajale.
- kui tehniline hooldus on vajalik, tuleb vajadusest kasutajat teavitada ning teostada ettenähtud hooldus.
- edastama kasutajale kasutusjuhend.

2 Olulised soovitused

Seadme õigeks tööks jälgige hoolikalt juhendit.

Kõikide seadmete ja kütteseadmete paigalduse peab teostama kvalifitseeritud personal.

Tootja ei vastuta toote vale kasutamise või rikke puhul, mis tuleneb ebaõigest või puudulikust hooldusest, toote valest paigaldamisest (mis puudutab viimast, peate jälgima, et katel oleks paigaldatud kvalifitseeritud paigaldaja poolt).

Elektriseadmetel teostatavad tööd peab vastavalt kehtivatele eeskirjadele läbi viima kvalifitseeritud personal.

Kontrolli, et seade on seadistatud kasutatavale gaasiliigile.

Järgige polaarsust, mis on näidatud klemmidel: faas (L), neutraal (N) ja maandus ⏚.

Kontrollige gaasi- ja veetorustike ühendusi (tihendeid).

Meie ei vastuta mistahes kahjustuste või rikete eest, mis on tekkinud juhendi mittejärgimise tulemusena.

3 Kirjeldus

3.1 Tutvustus

DTG(E)130 - 35/45/65/90/115 Eco.NOxPlus katlad on põrandapealsed gaasi-kondensatsioonikatlad, mis on varustatud DIEMATIC3 tavalise juhtmooduliga. Need käsitlevad keskkütet ja sooja tarbevee tootmist (kui sooja tarbevee paak on ühendatud).

Need on mõeldud kasutamiseks suletud ahelaga kuumaveekatla ruumides ning nende maksimaalne töötemperatuur on 90 °C. Soovitatav on need paigaldada madalatemperatuurilistele kütteseadmetele (Põrandaküte, nõrgad kütteradiaatorid, ...).

3.2 Mudeliseeria koosseis

Katel	DTGE130-35 / DTG130-35 / DTG130-45 / DTG130-65 / DTG130-90 / DTG130-115
Nr. CE	CE-0063BS3826
Tüüp	B_{23} - $C_{13(x)}$ - $C_{33(x)}$ - $C_{43(x)}$ - C_{53} - $C_{63(x)}$* - $C_{83(x)}$ - $C_{93(x)}$
Suitsugaasi väljalase	Korsten / Suitsugaasi väljund
Süütamine	Automaatne
Gaas	Maagaas / Propaan

* Välja arvatud Belgia

(x) Ainult Saksamaale

3.3 Sertifikaadid

3.3.1 Üldeeskirjad

Paigaldamine tuleb teostada vastavalt kehtivatele eeskirjadele ja reeglitele, järgides antud juhendis esitatud nõudeid.

Esimese töölepaneku peab teostama paigaldaja/ seadistaja.

Seadmete juures võib kasutada vaid originaalvaruosi.

Gaasiklapiseadmel teostatavaid töid võib läbi viia ainult kvalifitseeritud personal. Palun kinnitage seadme kasutajale, et olete kontrollinud gaasiringi lekkekindlust.

Kui rakendatakse määruse 27.04.2009 artiklit 25, mis muudab määrust 02.09.1977, ja artiklit 1 muudetud määrusest 05.02.1999, peab paigaldaja koostama ehitus- ja gaasiohutuse eest vastutava isiku poolt heakskiidetavad nõuetelevastavuse sertifikaadid. Katlaid võib kasutada ainult andmesildil toodud gaasi tüüpidega.

Enne kasutuselevõttu, peab seadme tehaseseadeid võrdlema kohaliku energiavarustuse võimalustega. Kui seadeid on vaja muuta, peab seda tegema kvalifitseeritud spetsialist.

Kondensatsioonikatlad vajavad suitsugaasi väljalaskesüsteemi või värske õhu sisselaset, mis on spetsiaalselt kohandatud töömeetodiga. Selle rakendamine sõltub paigalduskohast ja hoonest.

Minimaalne vahemaa suitsugaasi sundrežiimis oleva suitsugaasi väljalaskesüsteemi või põlevainetega katla vahel ei ole vajalik. Nimiväljundi korral ei ületa elementide temperatuur 85 °C.

Elektriseadmetel teostatavad tööd peab vastavalt kehtivatele eeskirjadele läbi viima kvalifitseeritud personal.

■ Šveits

SVGW nr: 08-008-4

Katla paigaldus peab vastama järgmistele juhenditele:

- SSIGE juhend -G1: gaasipaigaldised,
- Juhend VKF (piirkondlik kindlustusseltside ühendus),
- Kohalikud juhendid.

Katelde paigaldus ja tehniline hooldus tuleb teostada kvalifitseeritud spetsialistide poolt, vastavuses kohalike normide ja eeskirjadega.

Katla, süttivate ainete ja gaasiliste väljuvate ainete ohutuskaugus peab vastama standardile AEAI.

■ Teised riigid

Katelde paigaldus ja tehniline hooldus tuleb teostada kvalifitseeritud spetsialistide poolt, vastavuses kohalike normide ja eeskirjadega.

■ Belgia

Seadmed vastavad vastavusdeklaratsioonis kirjeldatud nõuetele ja standarditele, mis on kirjeldatud 08.01.2004 ja 17.07.2009 Kuninglikus määruses.

Katelde paigaldus ja tehniline hooldus tuleb teostada kvalifitseeritud spetsialistide poolt, vastavuses kohalike normide ja eeskirjadega.

Katel on tehases eelseadistatud töötama maagaasil G20. Keelatud on gaasiventiili ümber ehitada.

Déclaration de conformité à l'Arrêté royal du 17/07/2009
Konformitätserklärung - Königlicher Erlass vom 17. Juli 2009
Conformiteitsverklaring - Koninklijk Besluit van 17 juli 2009

Fabricant : De Dietrich Thermique S.A.S.
Hersteller: 57 rue de la gare
Fabrikant: F-67580 MERTZWILLER
Tél : +33 3 88 80 27 00
Fax : +33 3 88 80 27 99

certifie par la présente que le(s) produit(s) suivant(s) : DTG E 130-35 Eco.NOx Plus ; DTG 130-35 Eco.NOx Plus
erklärt hiermit, dass das(die) folgende(n) Produkt(e): DTG 130-45 Eco.NOx Plus; DTG 130-65 Eco.NOx Plus
verklaart hierbij dat het(de) volgende product(en): DTG 130-90 Eco.NOx Plus; DTG 130-115 Eco.NOx Plus

est (sont) conforme(s) aux exigences de l'Arrêté royal du 08/01/2004 et aux exigences des normes suivantes :
die Anforderungen des Königlichen Erlasses vom 08. Januar 2004 sowie die Anforderungen der folgenden Normen erfüllt:
beantwoord(en) aan de eisen van het Koninklijk Besluit van 08/01/2004 en aan de eisen van de volgende normen:

EN 297 ; EN 483 ; EN677 ; EN15420 ; EN15417

Les valeurs NOx et CO ci-après, mesurées sur chaque chaudière mentionnée :
Die nachstehenden NOx- und CO-Werte, gemessen an jedem der genannten Heizkessel:
De volgende NOx- en CO-waarden, gemeten op iedere vermelde verwarmingsketel:

- DTG E 130-35 Eco.NOx Plus	NOx: <37 mg/kWh; CO: 21 mg/kWh (DIN 4702 Teil 8)
- DTG 130-35 Eco.NOx Plus	NOx: <37 mg/kWh; CO: 21 mg/kWh (DIN 4702 Teil 8)
- DTG 130-45 Eco.NOx Plus	NOx: 37 mg/kWh; CO: 21 mg/kWh (DIN 4702 Teil 8)
- DTG 130-65 Eco.NOx Plus	NOx: 32 mg/kWh; CO: 21 mg/kWh (DIN 4702 Teil 8)
- DTG 130-90 Eco.NOx Plus	NOx: 45 mg/kWh; CO: 20 mg/kWh (DIN 4702 Teil 8)
- DTG 130-115 Eco.NOx Plus	NOx: 46 mg/kWh; CO: 31 mg/kWh (EN 297)

ont été certifiées par l'organisme certificateur suivant :
wurden von der folgenden Zertifizierungseinrichtung zertifiziert:
zijn door de volgende certificeringsinstantie gecertificeerd:

GASTEC Certification BV NL-7300AC APELDOORN

Les appareils mentionnés ci-dessus sont de classe NOx :
Die oben genannten Geräte gehören der folgenden NOx-Klasse an: 5
De hierboven vermelde apparaten zijn van de klasse NOx:

La documentation technique relative à la gamme précitée est conservée par le responsable des essais.
Die technische Dokumentation zur vorgenannten Produktreihe wird vom Zuständigen für die Prüfungen aufbewahrt.
De technische documentatie met betrekking tot het vernoemde assortiment wordt bewaard door de voor de tests verantwoordelijke persoon.

MERTZWILLER, le 10 juin 2010

Richard van der VEEN
Directeur Recherche et Développement

M002339-A

3.3.2 Gaasikategooriad

Kasutajamaad	Gaasi tüüp	Gaasi tüüp	Toiterõhk	
			Minimaalne	Maksimaalne
FR	II_{2Esi3P}	Maagaas H (G20)	17 mbar	25 mbar
		Maagaas L (G25)	20 mbar	30 mbar
		Propaan (G31)	25 mbar	57.5 mbar
ES, IT	II_{2H3P}	Maagaas H (G20)	17 mbar	25 mbar
		Propaan (G31)	25 mbar	57.5 mbar
DE	II_{2ELL3P}	Maagaas E (G20)	17 mbar	25 mbar
		Maagaas LL (G25)	18 mbar	25 mbar
		Propaan (G31)	25 mbar	57.5 mbar
PL	II_{2E3P}	Maagaas H (G20)	17 mbar	25 mbar
		Propaan (G31)	25 mbar	57.5 mbar
LU	II_{2E3P}	Maagaas E (G20)	17 mbar	25 mbar
		Propaan (G31)	25 mbar	57.5 mbar
RO	II_{2H3P}	Maagaas H (G20)	17 mbar	25 mbar
		Propaan (G31)	25 mbar	57.5 mbar
RU	II_{2H3P}	Maagaas H (G20)	17 mbar	25 mbar
		Propaan (G31)	25 mbar	57.5 mbar
CZ	II_{2H3P}	Maagaas H (G20)	17 mbar	25 mbar
		Propaan (G31)	25 mbar	57.5 mbar
AT, CH	II_{2H3P}	Maagaas H (G20)	17 mbar	25 mbar
		Propaan (G31)	25 mbar	57.5 mbar
BE	$I_{2E(S)B}$	Maagaas H/L	17 mbar	25 mbar
	I2E(R)B (DTG130-90, DTG130-115)		17 mbar	30 mbar
	I_{3+}	Propaan (G31)	25 mbar	57.5 mbar

3.4 Põhiosad

- DTGE130-35

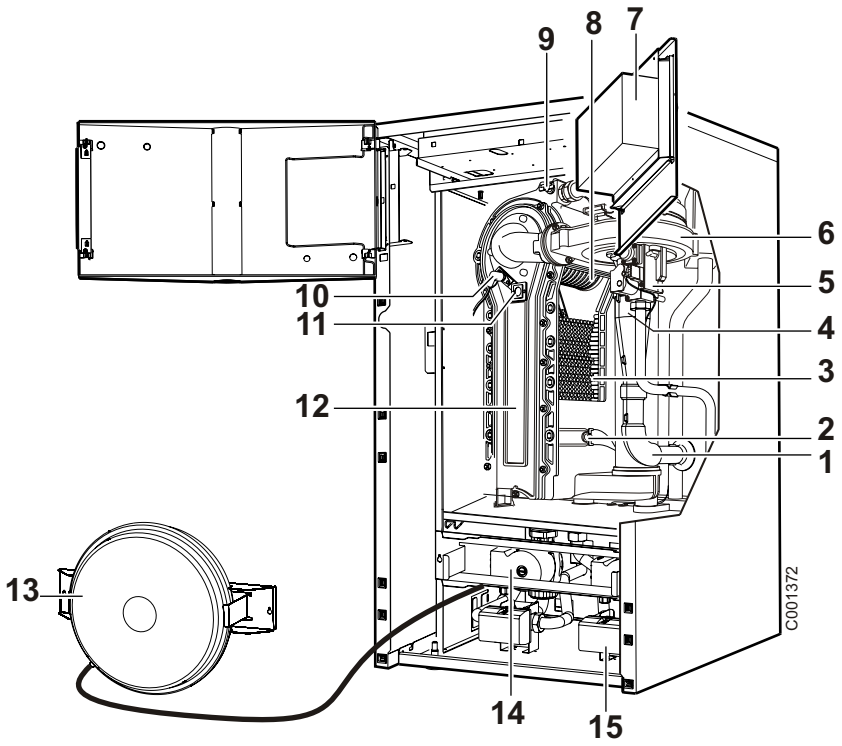

- DTG130-35 / DTG130-45 / DTG130-65

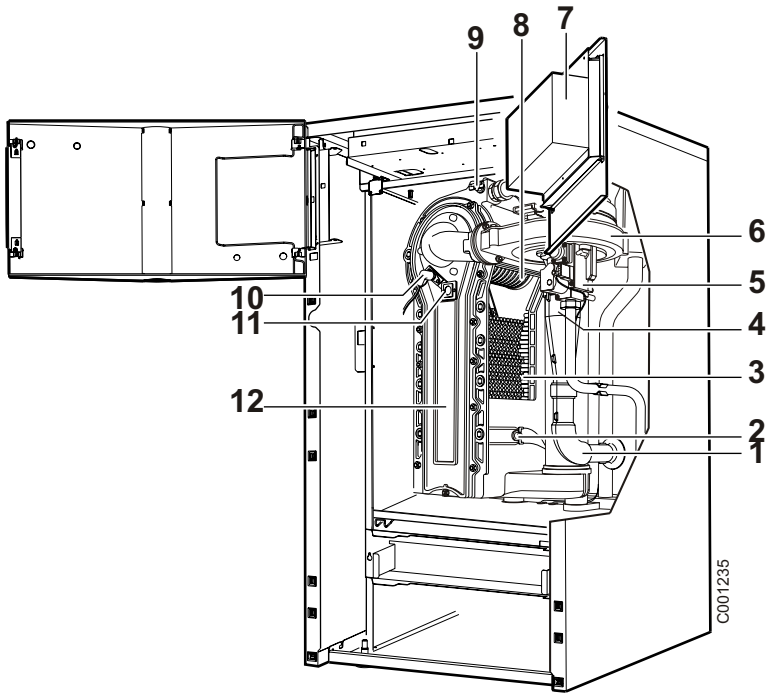

1 Ventilaatori õhu sisselase
2 Tagasivoolu andur
3 Küttekeha
4 Eelsegunemisega Venturi toru
5 Kombineeritud gaasiklapi seade
6 Ventilaator
7 Juhtpaneel
8 Põleti
9 Pealevoolu andur
10 Süüteelektrood + Ionisatsiooni elektrood
11 Leegi kontrollava
12 Hooldusluuk
13 paisupaak
14 Kütteringi pump (ainult DTGE130-35)
15 Ümberlülitusklapi komplekt

- DTG130-90 / DTG130-115

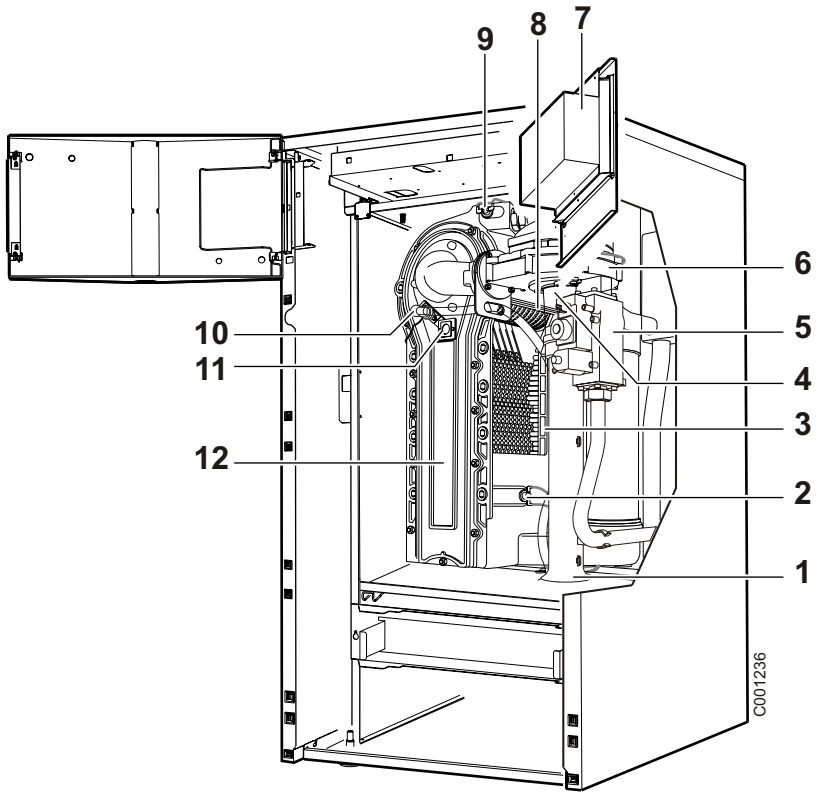

1 Ventilaatori õhu sisselase
2 Tagasivoolu andur
3 Küttekeha
4 Eelsegunemisega Venturi toru
5 Kombineeritud gaasiklapi seade
6 Ventilaator
7 Juhtpaneel
8 Põleti
9 Pealevoolu andur
10 Süüteelektrood + Ionisatsiooni elektrood
11 Leegi kontrollava
12 Hooldusluuk

3.5 Tehnilised andmed

3.5.1 Katel

- Maagaasil või propaanil töötamiseks (vt "Maagaasilt üleminek vedelgaasile")
- Katel on tehases eelseadistatud töötama maagaasil G20, Wobbe indeks IWS = 15.0 kWh/m^3, 20 mbar
- Katel on mõeldud välisõhust sõltuvaks või mittesõltuvaks töötamiseks
- DIEMATIC 3 juhtpaneel on tehases varustatud kõrgema kvaliteedi juhtmooduliga, mis töötab välistemperatuuril toatemperatuuri korrigeerimisega tänu CDI 2 kaugjuhtimispuldile, või valikulise lihtsustatud kontrolliga
- Juhtpaneel, mida kasutatakse alalisvoolu ja seguklapiga kahe vooluringi juhtimiseks või programmeerimiseks
- Alumiiniumi ja räni sulamist ühe mooduliga soojusvaheti
- Eelsegunemisega silindrikujuline põleti, mis on kaetud metallkiududega
- Tsentrifugaalventilaator, põlemisõhu sisselaskesummutiga, madala mürataseme saavutamiseks
- Kompaktne gaasijuhe nullrõhu regulaatori, kahe klapi ja filtriga
- Kütteringi pump (ainult DTGE130-35)
- Vee kondensatsiooni sifoon äravoolutoruga
- Automaatne õhueraldaja
- Mehhaaniline manomeeter
- Ohutusfunktsiooniga suitsugaasi temperatuuri andur
- Helikindel katla korpus
- Dokumentatsioon.

3.5.2 Juhtpaneel

Palun lugege järgmised paigaldus- ja seadistusjuhised enne seadme kasutamist hoolikalt läbi. Tootja ei vastuta kahjustuste eest, mida on põhjustanud nimetatud juhiste mittejärgimine, ning garantii enam ei kehti.

Mistahes kütteseadmel teostatavaid töid, nagu monteerimist, seadistamist, hooldus- ja parandustöid võib läbi viia ainult kvalifitseeritud spetsialist.
Enne paigaldamist: lülitage peamine küttelüliti välja.
Enne kasutuselevõttu: Kontrollige gaasi- ja veetorustike ühendusi (tihendeid).

Juhtpaneeli ühendamise peab läbi viima kvalifitseeritud spetsialist. Seadme õigeks tööks jälgige hoolikalt juhendit.

- Elektritoide: 230 V (±10%) - 50 Hz
- Kell: 2 aastat minimaalselt.

3.6 Tehnilised andmed

DTG... 130...		DTGE 35	DTG 35	DTG 45	DTG 65	DTG 90	DTG 115
CE identifitseerimise Nr.	****		CE-0063BS3826				
Katla andmed							
Koormus (Hi) - min/max G20	kW-des	8.2 - 33.5	8.2 - 33.5	8.2 - 41.2	12.2 - 62.0	14.6 - 86.0	17.2 - 110.2
Koormus (Hs) - min/max G20	kW-des	9.1 - 37.2	9.1 - 37.2	9.1 - 45.7	13.5 - 68.8	16.2 - 95.5	19.1 - 122.3
Kasulik võimsus 50/30 °C - min/max G20	kW-des	8.9 - 35.0	8.9 - 35.0	8.9 - 43.0	13.3 - 65.0	15.8 - 89.5	18.4 - 114.0
Kasulik võimsus 80/60 °C - min/max G20	kW-des	8.0 - 32.0	8.0 - 32.0	8.0 - 40.0	12.0 - 61.0	14.1 - 84.2	16.6 - 107.0
Kasulik võimsus 50/30 °C - max G25 (kehtib ainult Belgias)	kW-des	30.1	30.1	37	55.9	89.5	114.0
Gaasi vooluhulk nimiväljundi korral (15 °C-1013.25 mbar)							
Maagaas H/L (kõik riigid, v.a Belgia)	m^3/h	3.54 / 4.12	3.54 / 4.12	4.36/ 5.07	6.56 / 7.63	9.1 / 10.58	11.66 / 13.56
Maagaas H/L (kehtib ainult Belgias)	m^3/h	3.54/3.37	3.54/3.37	4.36/4.15	6.25/6.6	9.1/10.58	11.66/13.56
Propaan	Kg/h	2.6	2.6	3.2	4.82	6.68	8.56
Kasutegur 75/60 °C (DIN 4702 T8) (Hi)	%	106	106	106	106	106	106
Kasutegur 75/60 °C (DIN 4702 T8) (Hs)	%	95.5	95.5	95.5	95.5	95.5	95.5
Kasutegur 40/30 °C (DIN 4702 T8) (Hi)	%	109	109	109	111	108.9	102.5
Kasutegur 40/30 °C (DIN 4702 T8) (Hs)	%	98.2	98.2	98.2	100	98.1	92.4
Koormuse ja veetemperatuuri tõhusus (-100% Pn-keskmine temperatuur 70 °C) (Hi)	%	97.5	97.5	97.5	98.3	97.9	97.1
Koormuse ja veetemperatuuri tõhusus (-100% Pn-keskmine temperatuur 70 °C) (Hs)	%	87.8	87.8	87.8	88.6	88.2	87.5
Koormuse ja veetemperatuuri tõhusus (-30% Pn-Tagasivoolu temperatuur 30 °C) (Hi)	%	107.7	107.7	107.7	108.9	108.1	107.1
Koormuse ja veetemperatuuri tõhusus (-30% Pn-Tagasivoolu temperatuur 30 °C) (Hs)	%	97.0	97.0	97.0	98.1	97.4	96.5
Seisukaod ΔT = 30K	W	127	127	127	125	131	131
Kütusekulu - min/max	Kg/h	13.8/56.4	13.8/56.4	13.8/69.3	20.5/104	23.4/138	28.9/186
Ainult Saksamaale: Kütusekulu - min/max	kg/s	0.0039/ 0.0156	0.0039/ 0.0156	0.0039/ 0.0192	0.0058/ 0.0288	0.0063/ 0.0383	0.0081/ 0.0494
kõik riigid, v.a Belgia: CO_2 tase suitsugaasides							
Maagaas H/L	%	9.0/9.0	9.0/9.0	9.0/9.0	9.0/9.0	9.5/9.5	9.0/9.5
Propaan	%	10.7	10.7	10.7	10.7	10.7	10.0
Belgia: CO_2 tase suitsugaasides							
Maagaas H/L	%	9.0/*	9.0/*	9.0/*	9.0/*	9.5/9.5	9.0/9.5
Propaan	%	10.7	10.7	10.7	10.7	10.7	10.0
Sobiv rõhk katla väljundi korral	Pa	150	150	150	100	160	250
Suitsugaasi keskmine temperatuur (75/ 60 °C)	°C	65	65	65	65	66	67.9
Korstnaga ühendamine (sisediameeter)	mm	80/125	80/125	80/125	100/150	100/150	100/150
NOx emissioon (Maagaas H) - DIN 4702 Teil 8	mg/ KWh	37	37	37	32	45	46 (EN297A3)
CO emissioon (Maagaas H) - DIN 4702 Teil 8	mg/ KWh	21	21	21	21	20	31 (EN297A3)
NOx klassifikatsioon		5	5	5	5	5	5

DTG... 130...		DTGE 35	DTG 35	DTG 45	DTG 65	DTG 90	DTG 115
Maksimaalne töötemperatuur	°C	90	90	90	90	90	90
Kogu lubatav ülerõhk	bar	4	4	4	4	4	4
Hüdrauliline takistus (ΔT = 20K)	mbar	55	55	90	130	140	230
Nominaalne vooluhuk Pn kuni ΔT = 20K	m^3/h	1.41	1.41	1.72	2.62	3.60	4.6
Veemaht	l	5.5	5.5	5.5	6.5	7.5	7.5
Ühendamine (diameeter - sõrmühendus)		1"	1" 1/4	1" 1/4	1" 1/4	1" 1/4	1" 1/4
Kondenseerunud vee pH		3-5	3-5	3-5	3-5	3-5	3-5
Kondenseerunud vee äravool (diameeter)	mm	25	25	25	25	25	25
Elektriline spetsifikatsioon							
Elektriühendused	V/Hz	230/50	230/50	230/50	230/50	230/50	230/50
Elektriline võimsus	W	164	55	55	88	136	213
Kaitseaste - DIN40050		IP 21	IP 21	IP 21	IP 21	IP 21	IP 21
Mõõdud							
Kõrgus	mm	1100	1100	1100	1100	1322	1322
Laius	mm	600	600	600	600	600	600
Sügavus	mm	663	663	663	663	663	663
Kauba kaal	kg	123	110	110	116	132	133

*Ligikaudu CO_2 sisaldab: 7.5%

*Ligikaudu O_2 sisaldab: 7.3%

3.7 Üldmõõdud

3.7.1 Katel

- DTGE130-35 Eco.NOxPlus

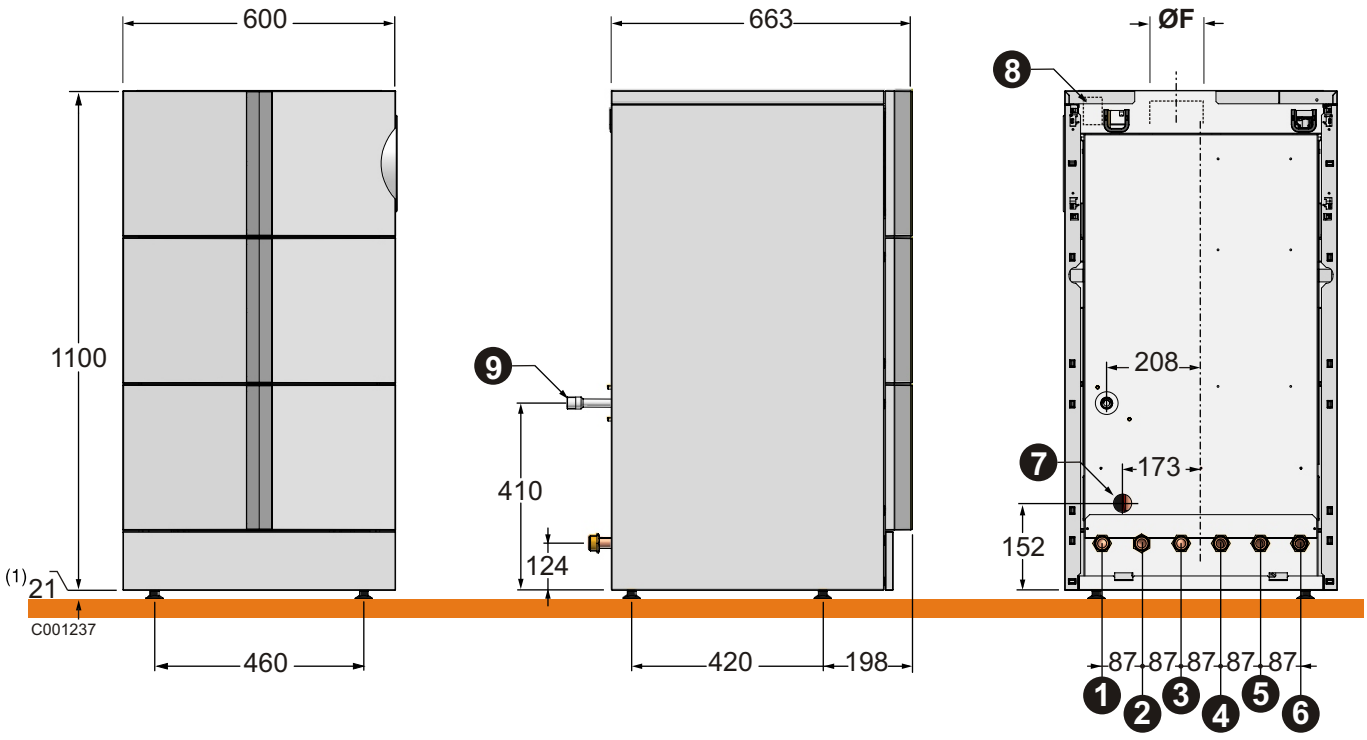

	DTGE130-35	
1	Küttevee pealevool	G 1
2	Pealevool eraldiasuva tarbevee katla soojusvahetisse (ühendatud vastavalt eeskirjadele) (valik) - tootekood HE25 või tootekood EA124	G 1
3 + 4	Välja- ja tagasivool: - 1 ventiil (valik: 3-T siseventiili komplekt tootekood HE24), - 2 ventiili kontuurid 2 hüdraulilistele moodulitele (2xtootekood EA67) (valik: 3-T välisventiili komplekt tootekood HE26) ja - Katla/kollektori ühenduskomplekt tootekood EA59	
5	eraldiasuva tarbevee katla soojusvaheti tagasivool (valik) - tootekood HE25 või tootekood EA124	G 1
6	Küttevee tagasivool	G 1
7	Kondensaadi tühjendus	Ø 25 mm väline
8	Automaatne õhueraldaja	-
9	Gaasi sisend	R 3/4
ØF	Turbokorstna ühendus	’ 80/125 mm

R = Väliskeere

G = Väline silindriline kest,tihendussoonega

(1) Põhimõõde 21 mm.
Võimalik reguleering 21 kuni 40

- DTG130-35 / 45 / 65 / 90 / 115 Eco.NOxPlus

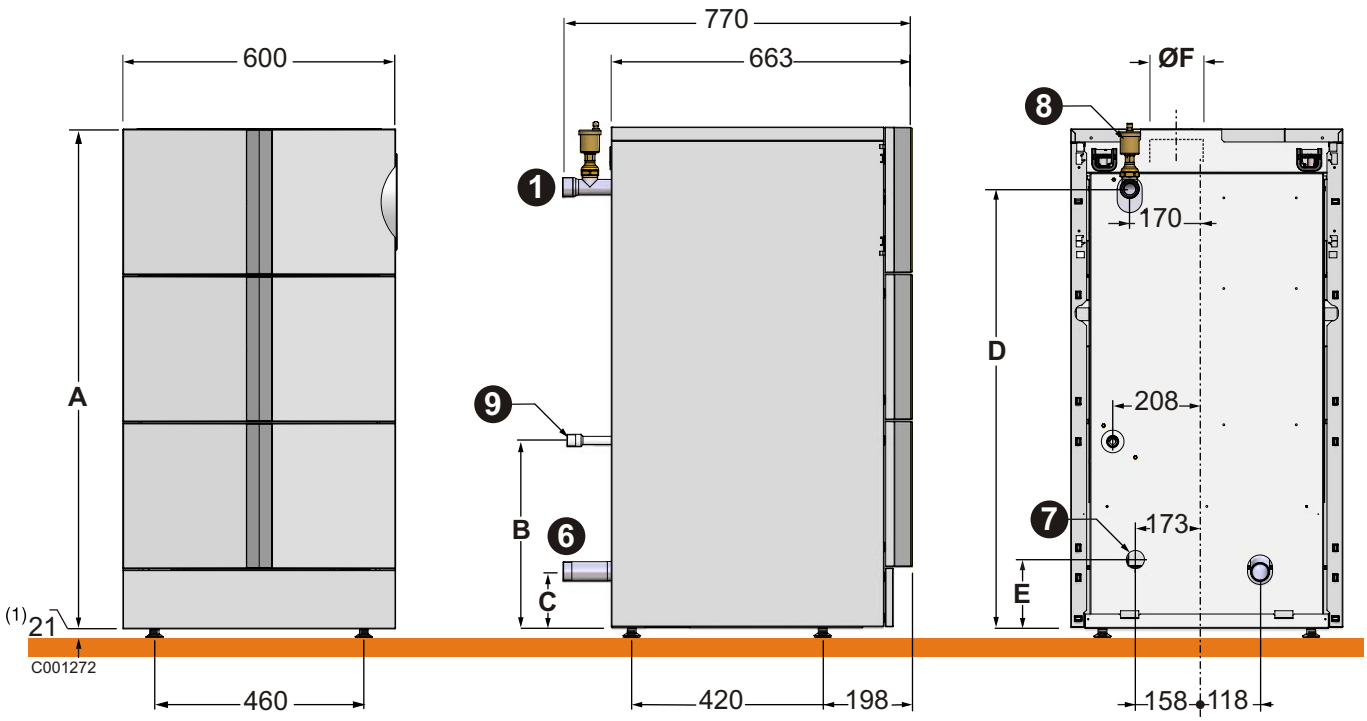

	DTG130- 35 / 45 / 65 / 90 / 115	
1	Küttevee pealevool	G 1
2	Pealevool eraldiasuva tarbevee katla soojusvahetisse (ühendatud vastavalt eeskirjadele) (valik) - tootekood HE25 või tootekood EA124	G 1
6	Küttevee tagasivool	G 1
7	Kondensaadi tühjendus	Ø 25 mm väline
8	Automaatne õhueraldaja	-
9	Gaasi sisend	R 3/4
A	DTG130- 35 / 45 / 65	1100 mm
	DTG130-90, DTG130-115	1322 mm
B	DTG130- 35 / 45 / 65	410 mm
	DTG130-90, DTG130-115	632 mm
C	DTG130- 35 / 45 / 65	124 mm
	DTG130-90, DTG130-115	346 mm
D	DTG130- 35 / 45 / 65	968 mm
	DTG130-90, DTG130-115	1190 mm
E	DTG130- 35 / 45 / 65	152 mm
	DTG130-90, DTG130-115	374 mm
ØF	Turbokorstna ühendus: DTG130- 35 / 45 / 65	’ 80/125 mm
	Turbokorstna ühendus: DTG130-90, DTG130-115	’ 100/150 mm

R = Väliskeere

G = Väline silindriline kest,tihendussoonega

(1) Põhimõõde 21 mm.
Võimalik reguleering 21 kuni 40

- DTG130-35 Eco.NOxPlus + Paak (BA150) - Katla/paagi ühenduskomplekt (tootekood EA122)

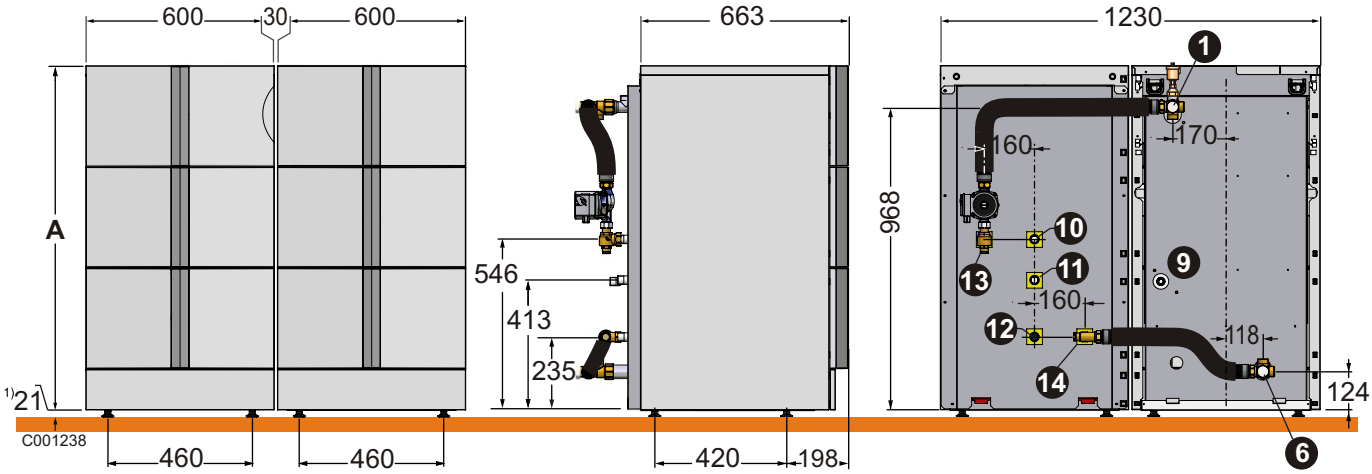

- DTGE130-35 Eco.NOxPlus + Paak (BA150) - Katla/paagi ühenduskomplekt (tootekood EA124)

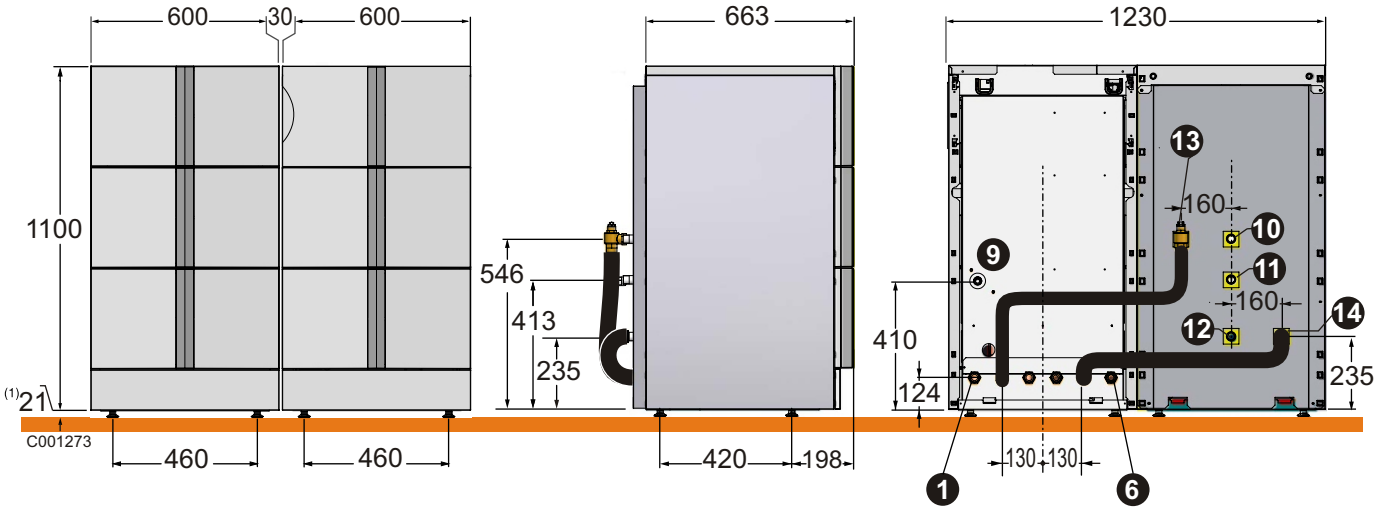

- DTG130-35 Eco.NOxPlus + Paak BC või BP (150,200,300) - Katla/paagi ühenduskomplekt (tootekood EA116)

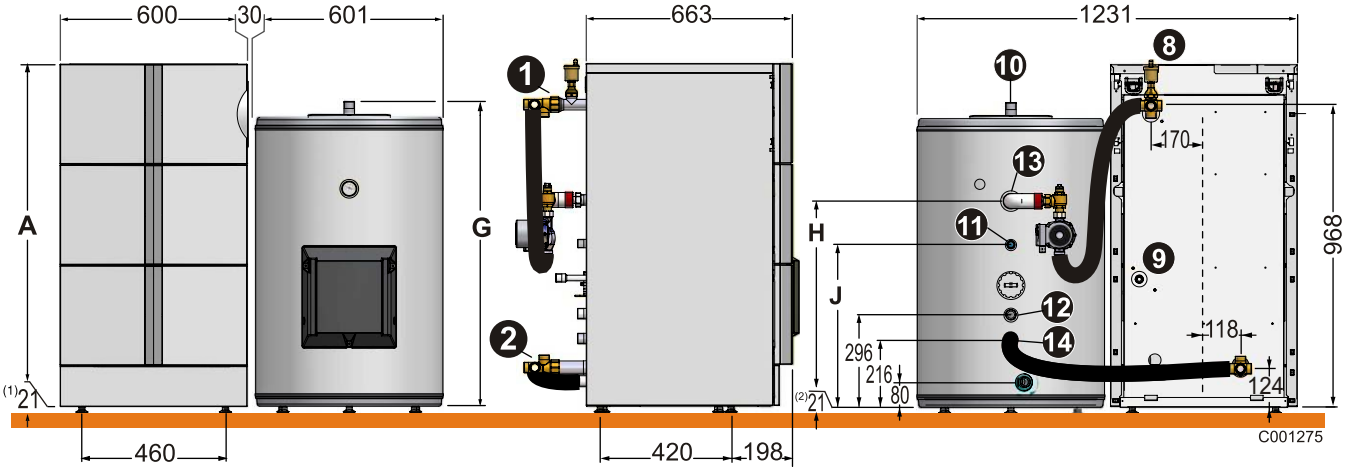

Ühendusvõimalused (ei ole esitatud):

- DTGE130-35 Eco.NOxPlus + Paak BC või BP (150,200,300) - Katla/paagi ühenduskomplekt (tootekood EA124),
- DTG130-45/65/90/115 Eco.NOxPlus + Paak BSC või BSP (150,200,300) - Katla/paagi ühenduskomplekt (tootekood EA121).

		DTGE130- 35	DTG130- 35 / 45 / 65 / 90 / 115
1	Küttevee pealevool	G 1	R 1 1/4
2	Pealevool eraldiasuva tarbevee katla soojusvahetisse (ühendatud vastavalt eeskirjadele) (valik) - tootekood HE25 või tootekood EA124	G 1	-
6	Küttevee tagasivool	G 1	R 1 1/4
8	Automaatne õhueraldaja	-	-
9	Gaasi sisend	R 3/4	R 3/4
10	Sooja tarbevee väljund	R 3/4	R 3/4
11	Retsirkulatsioon	R 3/4	R 3/4
12	Külma tarbevee sisend	R 3/4	R 3/4
13	Soojusvaheti sisend	-	-
14	Soojusvaheti väljund	-	-
15	Tühjendamine	-	-

	DTGE130-35	DTG130-35 / 45 / 65	DTG130-90 / 115	DTG...130-... + BC/BP150	DTG...130-... + BC/BP200	DTG...130-... + BC/BP300
A	1100 mm	1100 mm	1322 mm	-	-	-
G	-	-	-	978 mm	1217 mm	1757 mm
H	-	-	-	661 mm	796 mm	996 mm
J	-	-	-	521 mm	651 mm	626 mm

R = Väliskeere

Rp = Sisekeere

G = Väline silindriline kest,tihendussoonega

(1) Põhimõõde 21 mm. Võimalik reguleering 21 kuni 40

(2) Põhimõõde 21 mm. Võimalik reguleering 21 kuni 40

3.7.2 Katel paigaldatud

Katla ümber tuleks jätta tühja ruumi järgmiselt:

- 60 cm katla ees,
- 40 cm katla kohal,
- 2.5 cm katla igal küljel.
  (see soodustab korpuse eemaldamist)

- DTG(E)130- 35 / DTG130-45 / DTG130-65 / DTG130-90 / DTG130-115 Eco.NOxPlus

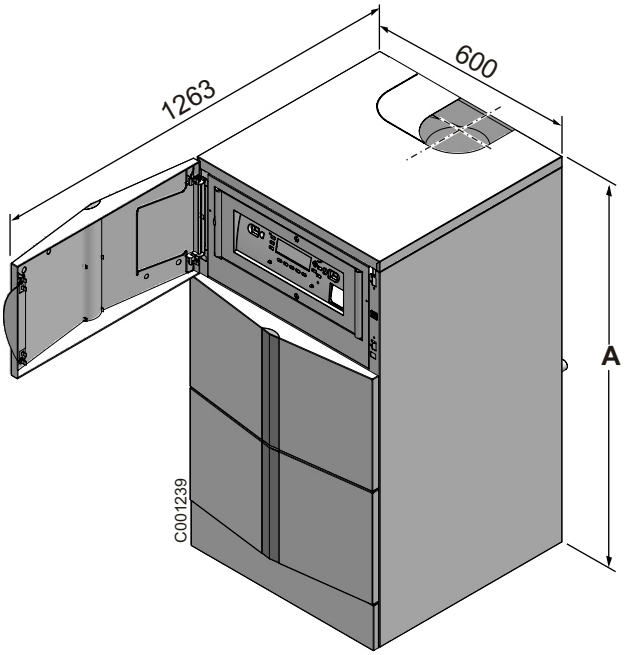

- DTGE130-35 Eco.NOxPlus + Paak (150 liitrid)

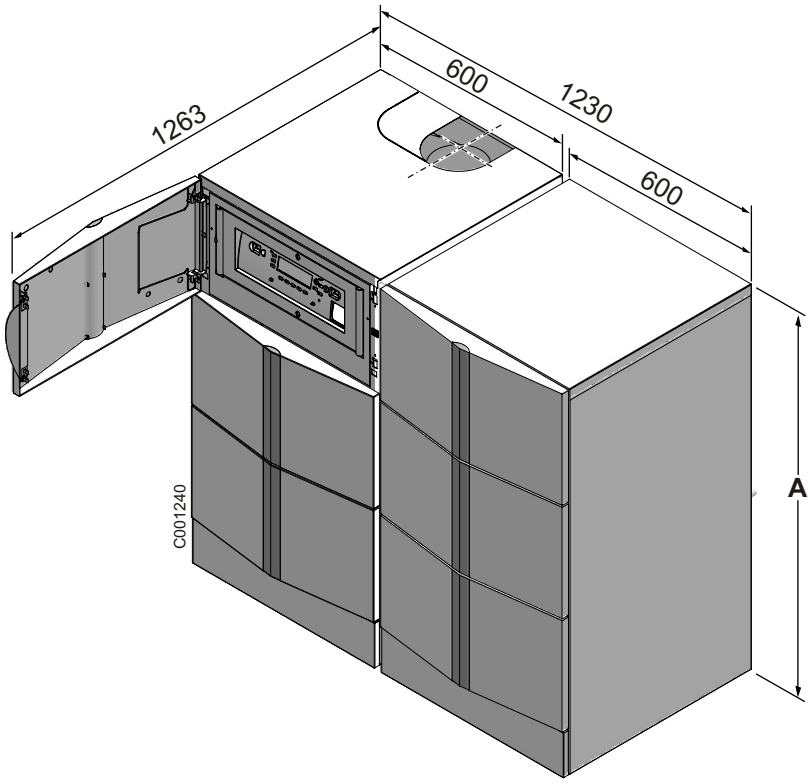

A. DTG(E)130- 35 / DTG130-45 / DTG130-65 = 1100
DTG130-90 / DTG130-115 = 1322

3.8 Hüdraulika spetsifikatsioon

Järgmised diagrammid esindavad voolust sõltuvalt:

- küttetsirkulatsioonipumpade manomeetrilisi kõrguseid (tarnitud tehasest DTGE130-35 või valikuliselt DTG130-45, DTG130-65,DTG130-90 ja DTG130-115 jaoks),
- katla koormuse kadu.

Fikseeritud voolu saavutamiseks saadakse katla väljundi manomeetriline kõrgus, kasutades tsirkulatsioonipumba manomeetrilise kõrguse ja katla koormuse kao vahet.

ALPHA 2 L 25-60 elektrooniline küttepump (pumba klass A):

- Tarnitud DTGE130-35 standardina

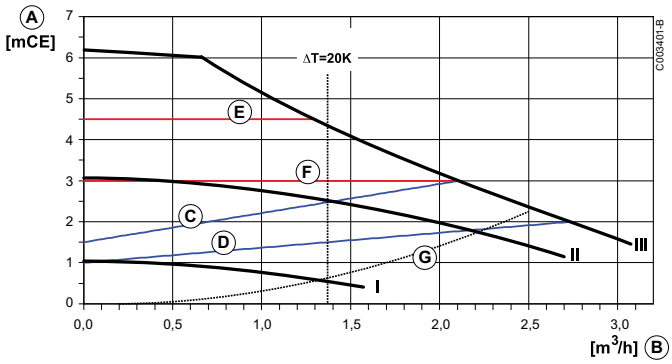

- Valikuline DTG130-45 puhul (tootekood HC142).

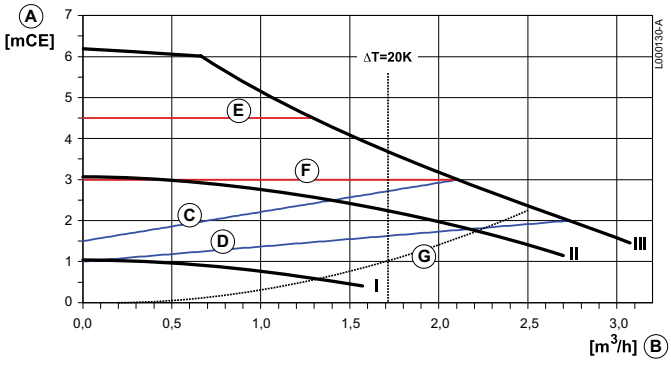

A	Nimirõhk (m veesammast)	
B	Vooluhulk (m^3/h)	
C	Maksimaalne proportsionaalrõhk	Pumba tööpunkti võib maksimaalsel proportsionaalrõhu kõveral liigutada vastavalt küttenõuetele. Küttenõuete kasvamisel suureneb ka rõhk.
D	Pumba tööpunkti võib minimaalsel proportionaalrõhu kõveral liigutada vastavalt küttenõuetele	Pumba tööpunkti võib minimaalsel proportionaalrõhu kõveral liigutada vastavalt küttenõuetele. Küttenõuete kasvamisel suureneb ka rõhk.
E	Maksimaalne püsirõhk	Pumba tööpunkti võib maksimaalsel püsirõhu kõveral liigutada vastavalt küttenõuetele. Küttenõuetest hoolimata püsib rõhk konstantne.
F	Minimaalne püsirõhk	Pumba tööpunkti võib minimaalsel püsirõhu kõveral liigutada vastavalt küttenõuetele. Küttenõuetest hoolimata püsib rõhk konstantne.
G	Katla rõhu langus	
III	Kiirus III	Pump töötab püsikiirusel ning seega konstantse kõvera järgi. Pump on seadistatud töötama maksimaalse kõvera järgi. Pumpa on võimalik kiiresti ventileerida, valides kiiruse III lühikeseks perioodiks.
II	Kiirus II	Pump töötab püsikiirusel ning seega konstantse kõvera järgi. Pump on seadistatud töötama keskmise kõvera järgi.
I	Kiirus I	Pump töötab püsikiirusel ning seega konstantse kõvera järgi. Pump on seadistatud töötama minimaalse kõvera järgi.

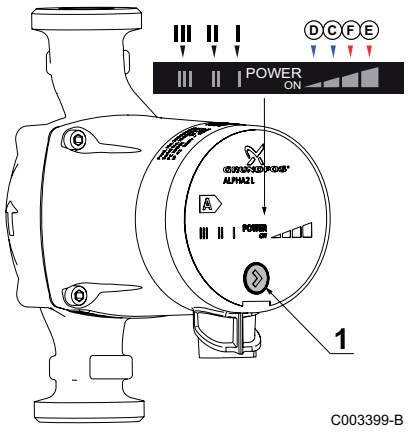

Vajuta pumbal **1** nuppu pumba töö muutmiseks

Valikuline 3-kiiruseline tsirkulatsioonipump DTG130-45 jaoks - tootekood HC141

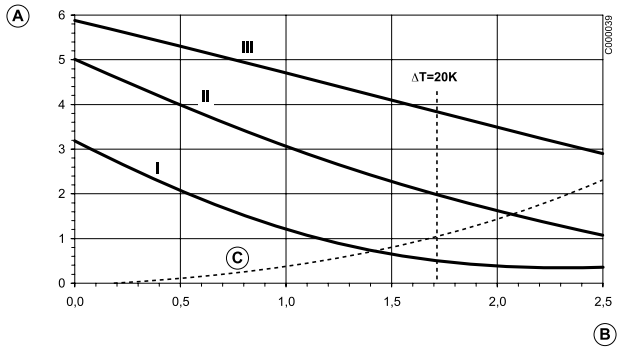

A. Nimirõhk (m veesammast)
B. Vooluhulk (m^3/h)
C. DTG130-45 koormuse kadu

Valikuline 3-kiiruseline tsirkulatsioonipump DTG130-65 jaoks - tootekood HC143

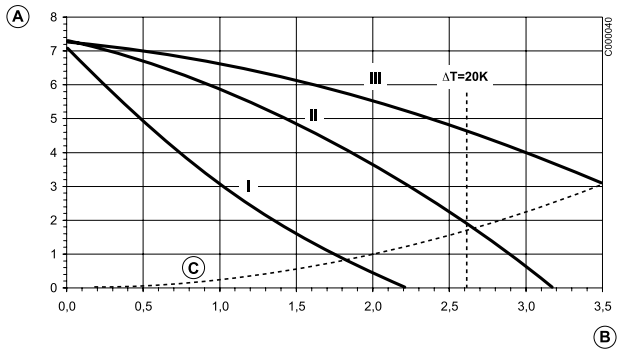

A. Nimirõhk (m veesammast)
B. Vooluhulk (m^3/h)
C. DTG130-65 koormuse kadu

Valikuline 3-kiiruseline tsirkulatsioonipump DTG130-90 jaoks - tootekood HC145

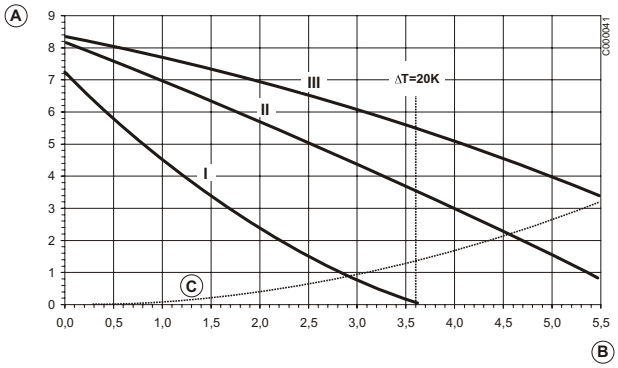

A. Nimirõhk (m veesammast)
B. Vooluhulk (m^3/h)
C. DTG130-90 koormuse kadu

Valikuline 3-kiiruseline tsirkulatsioonipump DTG130-115 jaoks - tootekood HC145

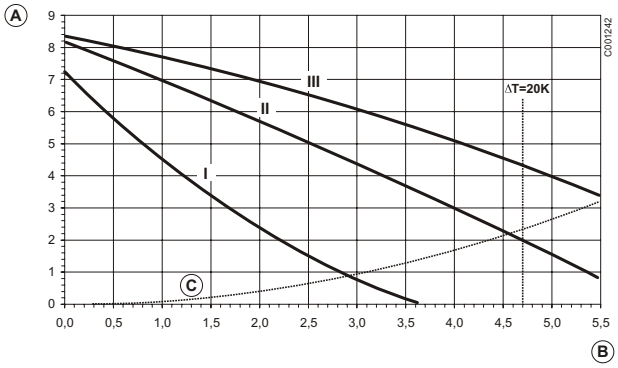

A. Nimirõhk (m veesammast)
B. Vooluhulk (m^3/h)
C. DTG130-115 koormuse kadu

4 Juhtpaneel

4.1 Elektromehaanilised komponendid

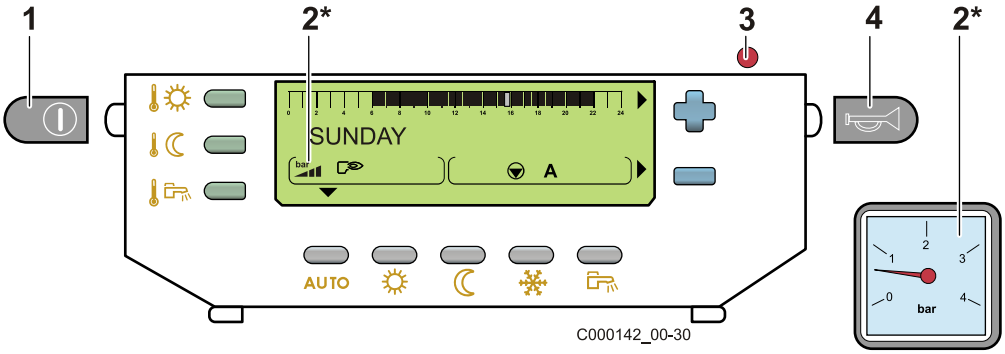

1	Lüliti sees/väljas (ON/OFF)
2	Manomeeter * Sõltuvalt mudelist on manomeeter mehaaniline või digitaalne
3	Sisse lülitatud/Vea lamp Roheline LED-tuli põleb: tavaline töö Punane LED-tuli põleb: põleti on ohutusseisundis Punane vilkuv LED-tuli: anomaalne töötamine (Vt peatükki "10 Veateated")
4	Kaitsetermostaadi tagastusnupp

Juhtpaneel peab olema alati sisselülitatud:

- et tagada pumpade mitteblokeerumine.

Kasutage režiimi:

- suvi kütte väljalülitamiseks.
- külmumisvastane kaitse katla väljalülitamiseks.

Kaugjuhtimispuldi ühendamist ei kuvata, kui pealüliti on välja lülitatud (OFF asendis).

Vt peatükki Töörežiim

Vt peatükki Suverežiim

4.2 Kuvar

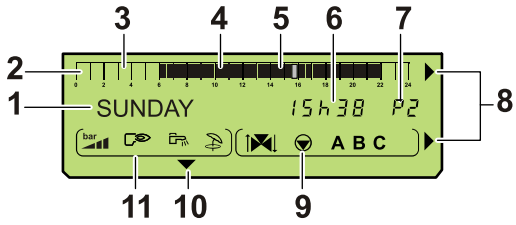

1	Teksti ja numbri kuva
2	Kontuuride A, B ja C programmide graafiline kuva
3	Hele ala: Alandatud temperatuuri periood või tarbevee tootmine välja lülitatud
4	Tume ala: Mugavus-temperatuur või tarbevee tootmine sisse lülitatud
5	Vilkuv kursor mis näitab kellaaega
6	Numbri kuva (kellaaeg, muudetavad parameetrid jne)
7	Aktiivse programmi kuva P1, P2, P3, P4 või **Su** : automaatselt Summer väljas
8	Nool vilgub kui parameetreid saab muuta kasutades **+** ja **-** nuppe
9	**Kontuuride muutmise sümbolid**
   A, B, C	Kolmiksegisti avamine Kolmiksegisti sulgemine Kuvatud kütteringi tsirkulatsiooni pump Kuvatud kontuuri nimetus

10	Kuvatud sümbolid üleval pool aktiivset töörežiimi
11	**Sümbolid mis näitavad, et antud sisendid/ väljundid on aktiivsed**
	Põleti töötab Tarbevee laadimispump sisse lülitatud Suverežiim Ei ole kasutusel

4.3 Suletud kaanega ligipääsetavad nupud

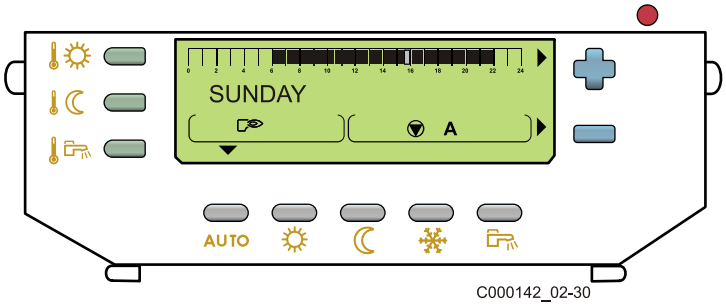

C000142_02-30

Temperatuuri seaded	
	Mugavus-temperatuur
	Alandatud temperatuur
	Tarbevee temperatuur
	Kasutatakse valitud temperatuuri muutmiseks
Töörežiimi valiku nupud	
AUTO	Katla töö vastavalt ajaprogrammile
	Sunnitud mugavusrežiim: - kuni kesköönі kui ▼ vilgub - piiramatult kui ▼ põleb
	Sunnitud alandatud temperatuuri režiim: - kuni kesköönі kui ▼ vilgub - piiramatult kui ▼ põleb
	Külmumisvastase kaitse režiim
	Sooja tarbevee tootmisrežiim: - kuni kesköönі kui ▼ vilgub - piiramatult kui ▼ põleb

4.4 Nupud, mis on ligipääsetavad lahtise kaanega

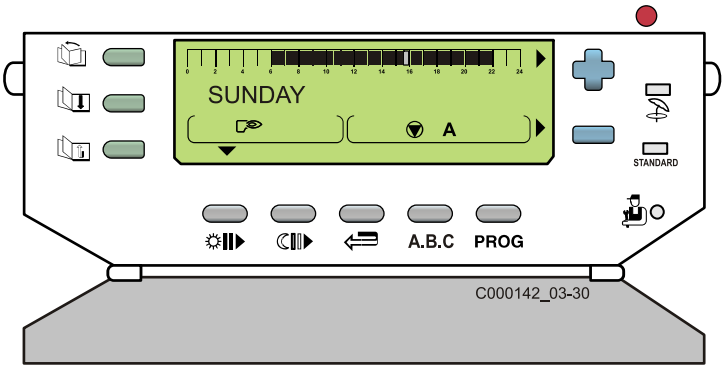

C000142_03-30

	Käsitsi suverežiimi lülitamine Küte on välja lülitatud, toimub ainult sooja tarbevee tootmine. Kuvatakse sümbol ja **SU**.
STANDARD	Standardse programmi nupp Kõigi programmide nullimine
	Paigaldaja parameetrite seadistus nupp
Nupp seadete ja mõõtmistele juurde pääsemiseks	
	Lehekülje kerimine
	Rea kerimine
	Tagasi pealkirja või eelmise rea juurde

Programmeerimisnupud	
	Sisesta (1/2 tunni kaupa) kõrgendatud temperatuuri kestust või tarbevee tootmise kestust
	Sisesta (1/2 tunni kaupa) vähendatud temperatuuri kestust või tarbevee mittetootmise kestust
	Tagasi pöördumise nupp
A.B.C.	Kontuuri valiku nupp
PROG	Aktiivse kütteprogrammi valiku nupp (P1, P2, P3, P4)

4.5 Töörežiim

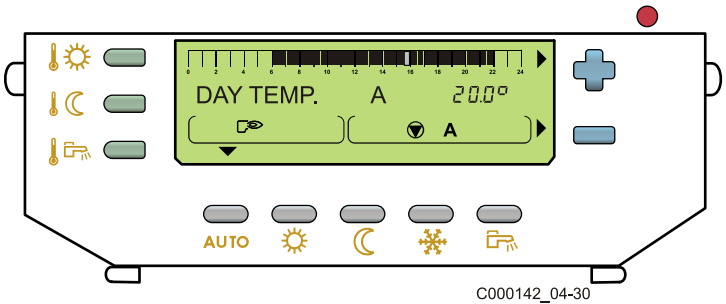

C000142_04-30

Valige töörežiimid, kasutades **AUTO** - ☼ - ☾ - ❄ - 🚿 klahve.

- **(AUTO) nupp = automaatrežiim**

Kütmine ja sooja tarbevee tootmine toimuvad iga kontuuri jaoks seadistatud ajaprogrammide järgi.

Vt peatükki Programmi valimine.

- Klahv ☼ **= Mugavustemperatuur päeval**

  Kütmine toimub mugavustemperatuuri järgi ning ei sõltu ajaprogrammidest.

- Klahv ☾ **= Langetatud temperatuur**

  Kütmine toimub alandatud temperatuuri järgi ning ei sõltu ajaprogrammidest.

- Klahv 🚿 **= Sooja tarbevee tootmisrežiim**

  Sooja tarbevee tootmine on võimalik ning ei sõltu ajaprogrammidest.
  Ringluspump töötab, kui see on ühendatud lisaväljundiga (**S.AUX** on seadistatud **DHW LOOP**).

- Klahv ❄ **= Külmumisvastase kaitse režiim**

  Kütmine ja sooja tarbevee tootmine on peatatud, kuid jätkub süsteemi kontrollimine ja kaitse külmumise eest.

Mugavustemperatuur päeval ☼ **Langetatud temperatuur ☾** **Lubatud soojaveepaagi kütmine 🚿**	**Ajutine aktiveerimine (kestkööni)**	**Alatine aktiveerimine**
Ühe kontuuri puhul: kaugjuhtimispuldiga		▸ **Lühike puude:** (MODE) klahv kaugjuhtimispuldil Sõnum **NÄITA KAUGJUHT.PULT.** tähendab, et kaugjuhtimispult on välja lülitatud. ▸ **Tühistamine** Vajutage kaugjuhtimispuldil **MODE** klahvi. või vajutage DIEMATIC-ul **AUTO** klahvi 5 sekundit.
Kõikide kontuuride puhul: koos DIEMATIC-uga	▸ **Lühike puude**: Klahv ☼/☾/🚿 Klahvi kohal olev nool vilgub. ▸ **Tühistamine** ☼/☾: Vajutage klahvi **AUTO**. 🚿: Vajutage klahvi 🚿	▸ **Pikk puude, 5 sekundit:** Klahv ☼/☾/🚿 Klahvi kohal olev nool on muutumatu. ▸ **Tühistamine** ☼/☾: Vajutage klahvi **AUTO**. 🚿: Vajutage klahvi 🚿

Kaugjuhtimispuldil valitud ning kontuuri jaoks mõeldud töörežiim on tähtsam kontuuri jaoks katlal valitud töörežiimist.

Külmumisvastane režiim ❄	Ajutine aktiveerimine (päevade arv)	Alatine aktiveerimine
Kõikide kontuuride puhul: koos DIEMATIC-uga	▸ **Esimene lühike puude**: Klahv ❄ Seadke äraoleku päevade arv (jooksev päev = 1), kasutades klahve ✚ ja ▭ (kuni 99 päeva). Klahvi kohal olev nool on muutumatu. **Nihutatud ajutine aktiveerimine:** ▸ **Teine lühike puude**: **Klahv ❄** Seadke alguskuu, kasutades klahve ✚ ja ▭. ▸ **Kolmas lühike puude**: **Klahv ❄** Seadke alguskuupäev, kasutades klahve ✚ ja ▭. Klahvi kohal olev nool vilgub kuni alguspäevani ja jääb siis muutumatuks. ▸ **Külmumisvastase seadistuse kinnitamine** Vajutage **AUTO** nuppu või pärast 2 minuti möödumist ▸ **Tühistamine** Vajutage klahvi **AUTO**	▸ **Pikk puude, 5 sekundit:** Klahv ❄ Klahvi kohal olev nool on muutumatu. ▸ **Tühistamine** Vajutage klahvi **AUTO**

Kaugjuhtimispuldil valitud ning kontuuri jaoks mõeldud töörežiim on tähtsam kontuuri jaoks katlal valitud töörežiimist.

Külmumisvastane režiim kaitseb:
- Kaitseb süsteemi, kui välistemperatuur on alla 3 °C.
- Ei lase toatemperatuuril langeda, kui kaugjuhtpaneeliga on ühendatud kaugregulaator ja toatemperatuur on alla 6 °C (tehaseseade).
- Kaitseb soojaveepaaki, kui paagi vee temperatuur langeb alla 4 °C (vesi soojendatakse temperatuurini 10 °C).

4.6 Suverežiim

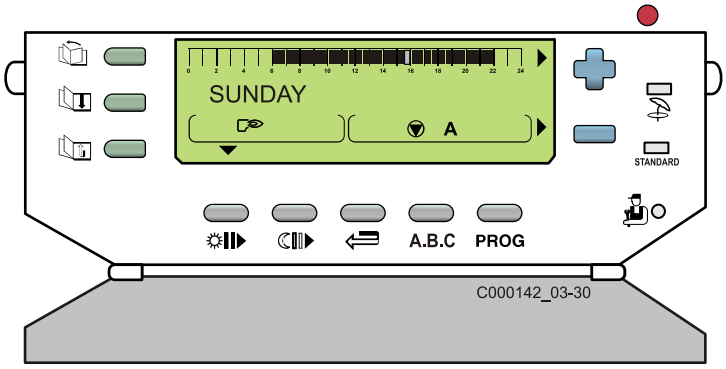

Kütmine on välja lülitatud, kuid kaitseb ikka külmumise eest. Jätkuvalt on võimalik sooja tarbevee tootmine.

- **Automaatne suverežiim:**
- aktiveeritakse, kui keskmine välistemperatuur ületab 22 °C. Kuvatakse sümbol **S**.
- deaktiveeritakse, kui keskmine välistemperatuur on madalam kui 22 °C ning siis, kui kaugjuhtimispult on ühendatud kõikide kontuuridega, kui üks toatemperatuuridest on madalam kui määratud temperatuur.

- **Suve sundrežiim:**
- aktiveeritakse, vajutades klahvi 5 sekundit. Kuvatakse sümbolid **S** and .
- tühitatakse, vajutades klahvi 5 sekundit (kui sümbolit **S** kuvatakse edasi, on automaatne suverežiim aktiveeritud).

Pumbad töötavad üks kord nädalas 1 minuti vältel, et tagada nende puhastamine.

5 Kütte ja sooja tarbevee temperatuuri parameetrid

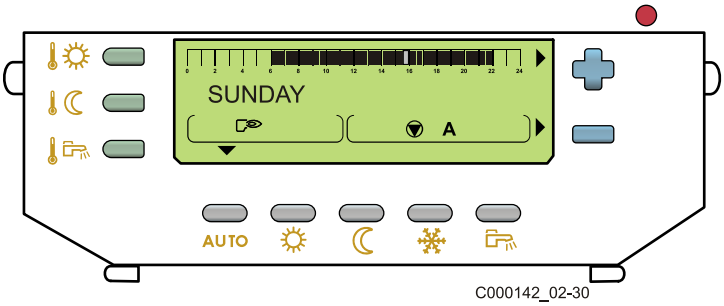

C000142_02-30

Mugavus-temperatuur

Alandatud temperatuur

Tarbevee temperatuur

5.1 Temperatuuri seaded

Mugavustemperatuurid ja alandatud temperatuurid seatakse iga kontuuri jaoks eraldi:

- Valige mugavustemperatuur või alandatud temperatuur soovitud kontuuri jaoks, vajutades järjest klahve või .
- Seadke temperatuur, kasutades klahve või .
- **Reguleeringu lõpetamine:**: Vajutage **AUTO** nuppu või pärast 2 minuti möödumist.

Temperatuur	Seadistuspiirkond	Tehase seaded
Mugavus	5-30 °C sammuga 0.5 °C	20 °C
Alandatud	5-30 °C sammuga 0.5 °C	16 °C

Graafiline indikaator näitab käesoleva päeva programmi valitud kontuuril.

5.2 Tarbevee temperatuuri seaded

- Valige sooja tarbevee temperatuur, kasutades klahvi , ning seadke temperatuur, kasutades klahve või .
- **Reguleeringu lõpetamine:**: Vajutage **AUTO** nuppu või pärast 2 minuti möödumist.

Temperatuur	Seadistuspiirkond	Tehase seaded
Soe tarbevesi	10-80 °C sammuga 1 °C	55 °C

Suverežiimis kuvab graafiline indikaator sooja tarbevee programmi jooksva päeva kohta.

Kui mõni anduritest pole ühendatud, siis selle nupu vajutamine ei anna mingisugust tulemust.

6 Programmi valimine

6.1 Programmi valik

- **DIEMATIC 3 juhtplokk sisaldab 4 kütteprogrammi:**
- 1 fikseeritud programm **P1** on aktiveeritud tehases.
- 3 programmi **P2, P3, P4** on muudetavad vastavalt kasutaja soovidele, tarbimisvajadustele ning elurütmile.

- **Kontuuri programmi määramine:**
- Valige kontuur nuppudega **A, B, C**.
- Valige programm nupuga **PROG**.
- Valitud programm on aktiivne automaatsel töörežiimil.

Käesoleva päeva programm kuvatakse graafilisel indikaatoril vajutades nupule .

Programm	Päev	Mugavusperiood
P1	Esmaspäev - Pühapäev	06:00 - 22:00
P2 (Tehase seaded)	Esmaspäev - Pühapäev	04:00 - 21:00
P3 (Tehase seaded)	Esmaspäev - Reede	05:00 - 08:00, 16:00 - 22:00
	Laupäev, Pühapäev	07:00 - 23:00
P4 (Tehase seaded)	Esmaspäev - Reede	06:00 - 08:00, 11:00 - 13:30, 16:00 - 22:00
	Laupäev	06:00 - 23:00
	Pühapäev	07:00 - 23:00

6.2 Sooja vee programm

DIEMATIC 3 juhtplokk hõlmab sooja tarbevee programmi.

Programm	Päev	Tarbevee tootmine
Paak (Tehase seaded)	Esmaspäev - Pühapäev	05:00 - 22:00

Käesoleva päeva programm kuvatakse vajutades nupule .

6.3 Programm lisaväljundile

DIEMATIC 3 juhtplokk hõlmab kohandatud programmi lisaväljundil.

Programm	Päev	Tarbevee tootmine
AUX (Tehase seaded)	Esmaspäev - Pühapäev	06:00 - 22:00

6.4 Programmide muutmine

vt: Kasutaja parameetrid - Programmeerimine

7 Paigaldus

7.1 Paigaldusjuhendid ja hooldus

Paigaldus ja tehniline hooldus tuleb teostada kvalifitseeritud spetsialistide poolt järgides antud riigis kehtivaid norme ja eeskirju:

■ Prantsusmaa

- Eeskiri DTU P 45-204

Gaasiseadmed (varem DTU Nr.61-1- Gaasiseadmed - aprill 1982 . a + täiendus Nr. 1 juulist 1984.a.

1. Eluruumid

- Määrus 27.04.2009 muudab määrust 02.08.1977
- Tehnilised eeskirjad ja ohutusnõuded gaasi- ja vedelkütustel töötavatele seadmetele, mis paiknevad elumajades ja analoogsetes hoolnetes.
- Piirkondlikud sanitaareeskirjad
- Elektrivõrku ühendatud seadmetele: Norm NF C 15-100 - madalpinge elektriseadmed -Eeskirjad.

2. Avalikud asutused

Paigaldus ja tehniline hooldus tuleb teostada kvalifitseeritud spetsialistide poolt järgides antud riigis kehtivaid norme ja eeskirju:

- Tuleohutuse eeskirjad ja paanikast hoidumise eeskirjad avalikes asutustes:

a. Üldised ettekirjutused

Kõikidele seadmetele:

- Peatükk GZ - gaasil töötavad seadmed

Edasi, sõltuvalt kasutusalast:

- Peatükk CH - Kütte-, ventilatsiooni-, konditsioneerimissüsteemid ja auru- ning sooja tarbevee süsteemid

b. Erinõuded erinevat tüüpi avalikele asutustele (haiglad, poed jne.)

■ Saksamaa

Peale juhendite, mis puudutavad nõudeid süüteseadmte konstruktsioonile, tuleb ka järgida gaasiga töötavate kondensatsioonikatelde paigaldamise ja kasutamise direktiive ning eeskirju:

- DIN 4705: suitsulõõri mõõtude arvutused
- DIN EN 12828 (redaktsioon juulist 2003) : hoonete küttesüsteemid. Veekütteseadmed (maksimaalne veetemperatuur kuni 105 °? ja võimsus kuni 1 MW)
- DIN 4753 : kütteseadmed joogi ja tööstusveele
- DIN 1988 : tehnilised eeskirjad joogivee seadmetele (TRW)
- DVGW -TRGI : tehnilised eeskirjad gaasiseadmetele, sealhulgas täiendused
- Tööeeskiri DVGW G 260/I: gaasisisestused, tehnilised nõuded

■ Belgia

Gaasi ühendamine ja seadistamine tuleb teostada kvalifitseeritud personali poolt vastavalt eeskirjadele NBN D 51-003,NBN D 30-003,NBN B 61-001,NBN B 61-002,NBN D51-004 ja NBN D 51-006. Katla ja selle lähedusse viiva toru vahele tuleb paigaldada ARGB sertifikaadiga sulgventiil.

Elektriühendused peavad vastama elektripaigaldiste üldmääruse (RGIE) juhistele.

Belgia: ruumis, kus katel asub, on ventilatsiooniava kohustuslik, mis tagab õhu juurdevoolu; ava peab vastama normileNBN D 51-003.

■ Šveits

Katla paigaldus peab vastama järgmistele juhenditele:

- Direktiiv Association des Etablissements Cantonaux d'Assurance Incendie AEAI;
- Direktiiv ribi kateldele;
- Direktiiv Société Suisse de l'Industrie des Gaz et des Eaux SSIGE;
- vedeldatud gaase käsitleva direktiivi 2. osa.

7.2 Küttevee vajalikud andmed

- pH 4.5 kuni 8.5
- Kloriidi sisaldus <20 mg/l
- Juhtivus <500 µS/cm kuni 25 °C

Külmumisvastaseid inhibiitoreid ja lisandeid võib kasutada ainult pärast tootjaga konsulteerimist. Hapniku difusiooni tuleb ennetada siis, kui põrandaalused küttesüsteemid ei ole difusiooni puhul lekkekindlad või kui paisupaagid on liiga väikesed. Kui võimalik, paigaldage soojusvaheti nii, et katel oleks kütteringist või teisest paisupaagist eraldatud.

7.3 Olulised nüansid kütteringis

Keskküttesüsteeme tuleb puhastada, et kõrvaldada jäätmed(vask, kiud, jooteräbusti), mis on seotud süsteemi paigaldamisega ning setted, mis võivad põhjustada rikkeid (süsteemi müra, metallidevahelised keemilised reaktsioonid). Teisest küljest on tähtis kaitsta keskküttesüsteeme korrosiooni, katlakivi tekke ja mikroobide arvu suurenemise eest, kasutades korrosiooni inhibiitorit, mis on kohandatud süsteemi kõigile tüüpidele (teras, malmist radiaatorid, põrandaküte, PER).

Šveits nr: Vee kvaliteet peab vastama SICC sirektiivile nr 97-1F "Treatment of water intended for heating, steam, refrigeration and air conditioning installations".

Soovitame kasutada GE BETZ tooteid SENTINEL tootevalikust kütteveeringide ennetavaks ja parendavaks käsitlemiseks.

■ Katla paigaldamine uute seadmete külge (vanus alla 6 kuu)

- Puhastage seadmeid üldpuhastusvahendiga, mis eemaldab seadmetest võõrkehad (vasepuru, kilt, räbu)
- Loputage seadet põhjalikult, kuni väljuv vesi on puhas ja ilma mustuseta
- Kaitske paigaldist korrosiooni ja külmumise eest inhibiitori ja külmumisvastase vahendiga.

■ Katla paigaldamine vanade seadmete külge

- Eemaldage seadmetest sete
- Puhastage seadmeid üldpuhastusvahendiga, mis eemaldab seadmetest võõrkehad (vasepuru, kilt, räbu)
- Loputage seadet põhjalikult, kuni väljuv vesi on puhas ja ilma mustuseta
- Kaitske paigaldist korrosiooni ja külmumise eest inhibiitori ja külmumisvastase vahendiga.

Katelt tohib kasutada ainult suletud kontuuriga kütteseadmete puhul. Kui teil on põrandaküte, peab paigaldaja paigaldama ohutustermostaadi, mida saab käsitsi nullida ülekuumenemise ennetamiseks. Süsteemi isolatsioonita põrandaaluse kütteringi puhul tuleb kasutada ainult hapnikukindlaid küttetorusid. Kui plasttorude tootja soovitab keemilise lisandi kasutamist, peate olema ettevaatlik, et see ei oleks alumiiniumist või alumiiniumsulamist komponentidele kahjulik. Põrandaküttesüsteemi puhul, kus torud ei ole hapnikukindlad, peab süsteem olema isoleeritud (soojusvaheti). Sellisel juhul tuleb põrandaalust kütteringi eraldi kaitsta (paisupaak, kaitseklapp).

Minimaalse veetasemega kaitseseade ei ole vajalik. Kaitse tagab juhtplokk.

■ Minimaalne vooluhulk

Maksimaalne temperatuuride erinevus pealevoolu ja tagasivoolu vahel, aga ka pealevoolu temperatuuri tõus on piiratud katla reguleersüsteemi poolt. Sellest tulenevalt ei ole katlal vaja minimaalset vooluhulka eeldusel, et see töötab maksimaalsel temperatuuril 75 °C.

Muul juhul on minimaalne vajalik vooluhulk:
- 160 l/h kateldele DTG(E)130-35, DTG130-35, DTG130-45,
- 240 l/h kateldele DTG130-65,
- 300 l/h kateldele DTG130-90,
- 350 l/h kateldele DTG130-115.

■ Äravoolu müra tekkimine

Äravoolu müra võib esineda otsese kütteringiga seadmetel, mis on varustatud termostaatklappidega, teatud kasutamisel, kui hüdraulilised süsteemid ei ole täielikult tasakaalus.

Sellisel juhul soovitame kütteseadmele väljuva toru ja sissetuleva toru vahele paigaldada eelseadistatud diferentsiaalklapi ❶ (200-250 mbar).

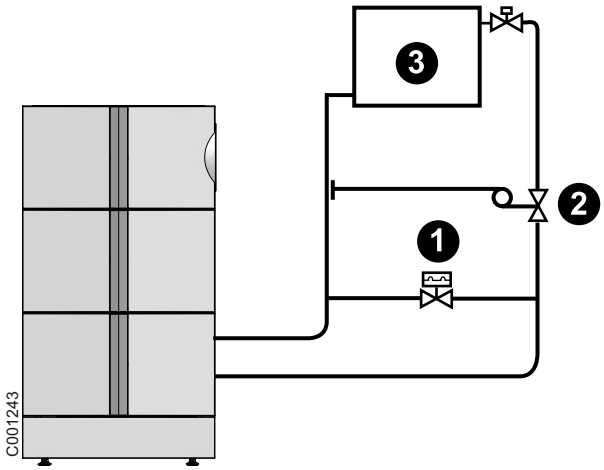

Diferentsiaalklapi kehv seadistus võib põhjustada vee tagasivoolu suurenemist katlasse.

Kui soovite hääletut töötamist, on kasulik paigaldada diferentsiaalrõhuregulaator ❷ (seadistus 100-150 mbar).

❸: Radiaator

■ Asukoht

DTG(E)130 - 35/45/65/90/115 Eco.NOxPlus katlad tuleb paigaldada külmumise eest kaitstud ruumi.

Katla kahjustuste vältimiseks ei tohi põlemiseks minev õhk sisaldada kloori- ega muid ühendeid, mis suurel määral kiirendaksid korrosiooni. Need ühendid sisalduvad näiteks aerosoolballoonides, värvides, lahustites, puhastus- ja pesemisvahendites, liimides, lumesulatussoolades jne.
Sellisel juhul on vajalik:
- vältida õhu juurdepääsu ruumidest, kus kasutatakse selliseid aineid : juuksuritöökodadest, pesumajadest, tööstusruumidest (lahustite kasutamine), külmutusseadmete ruumidest jne.
- vältida taoliste ainete ladustamist katla lähedusse.
Juhime teie tähelepanu sellele, et juhul kui katel või selle osad on kahjustunud kloori või muude kahjulike ühendite poolt, siis meie garantiitingimused ei kehti.

Garantii ei kehti, kui nimetatud juhtudel on katlale tekitatud kahjustusi. Kui kütteseade on paigladatud eluruumidesse, kus inimesed pidevalt viibivad, on vajalik kasutada kontsentrilist välisõhu sisendit/suitsugaasi degasaatorit. Katla paigaldamisel on vaja järgida kaitsetaset IP21.

8 Kütteallika ühendamine

Paigaldamise peab teostama kvalifitseeritud tehnik.

Paigaldamine tuleb teostada vastavalt kehtivatele eeskirjadele ja reeglitele, järgides antud juhendis esitatud nõudeid.

Puhastage gaasivarustustoru. Gaasi sulgeklapp peaks asuma katla tagumisel küljel. Torude läbimõõt peab vastama ATG (Association Technique de Gaz) eeskirjale B171.

Gaasiregulaatorile ülerõhu tekitatud kahjustuste ennetamiseks tuleb gaasivarustusklapp sulgeda enne gaasivarustustoru rõhutestide teostamist. Langetage rõhk enne klapi taasavamist.

Maksimaalne rõhk: 150 mbar. Vanade gaasivõrkude puhul soovitame enne nimetatud punkti paigaldada suure pindala ja madala veekindlusega gaasifiltri.

8.1 Veeühendus

Kondenseerumisel eralduva vee võib juhtida otse kanalisatsiooni. Arvestades kondensvee happelisust (pH 3-5) kasutage ühendamiseks plasttorusid. Avage gaasiklapp. Ühendus kanalisatsiooniga tuleb teostada nii, et voolamine oleks silmaga nähtav.

Äravoolu torul peab olema kallak vähemalt 50. Ei ole lubatud juhtida kondensvett drenaažitorudesse, kuna esineb jäätumise oht ja torud võivad puruneda.

8.2 Põlemisõhu juurdepääs

Välisõhust sõltuva töötamise puhul peavad ruumides olevad õhustamise ja õhu väljalaske ventilaatorid vastama eeskirjadele.
Saksamaa: TRGI' 86, väljaanne 1996.

Suitsugaasi väljalaske toru õhustamist võib kasutada ka õhu väljalaskmiseks.

Kui suitsugaasi väljalaske toru on ühendatud korstnaga, paigaldage katel korstnale võimalikult lähedale. Vältige suitsugaasitoru pikki horisontaalseid lõike.

Kondensatsioonikatlad vajavad suitsugaasi väljalaskesüsteemi või värske õhu sisselaset, mis on spetsiaalselt kohandatud töömeetodiga. Paigaldamine tuleb läbi viia, järgides kehtivaid seadusi.

8.3 Gaasiühenduse kontroll

Paigaldamise peab teostama kvalifitseeritud tehnik.

- Kontrollige gaasi sissevoolu lekete suhtes, ka gaasiventiilide osas.
- Avage gaasisisendil kõik stoppklapid.
- Tühjendage gaasisisend.

Maksimaalne lubatud rõhk gaasiklapil: 150 mbar. Suurema kontrollrõhu puhul ühendage kondensatsioonikatel gaasisisendist lahti kohas, kus keermesliide on gaasi stoppklapiga ühendatud. Gaasi stoppklapi sulgemine ei ole piisav.

8.4 Suitsugaasisüsteemide ühendused

- Suitsulõõride horisontaalsed osad tuleb ehitada kaldega 3% katla suunas. Ventilatsiooniava peab ruumides B_{23} tüüpi ühenduste puhul (s.t põlemisõhu sisselase ruumidesse) vastama normile DTU 61.1.
- C tüüpi seadmeid tohib paigaldada ainult koos süsteemidega, mida on nimetatud käesolevas tehnilises juhendis (eriti kontsentrilised torud, klemmühendusega osad).
- Kuna B_{23} tüüpi korstna kanalite ja C_{53} tüüpi kanalite ühendused on rõhu all, peavad need olema kas paigaldatud välja või ventileeritud tellisvoodrisse..

Ventilatsioon tuleb tagada:

- avaga, mis asub alumises osas, võttes õhu kas ühiselt ventileeritud aladelt või otse väjast, ja
- avaga, mis asub ülemises osas, mis on otse välisõhuga ühendatud.

Õhuventilaatori ja tehtavate avade minimaalne ristlõige peab olema 100 cm^2 (selge ristlõige).

Belgia: vastavus NBN D 51-003 standardile.

Nimetatud tellisvoodri osad, mida saab lahti võtta, peavad võimaldama suitsugaasi kanali uurimist terves ulatuses.

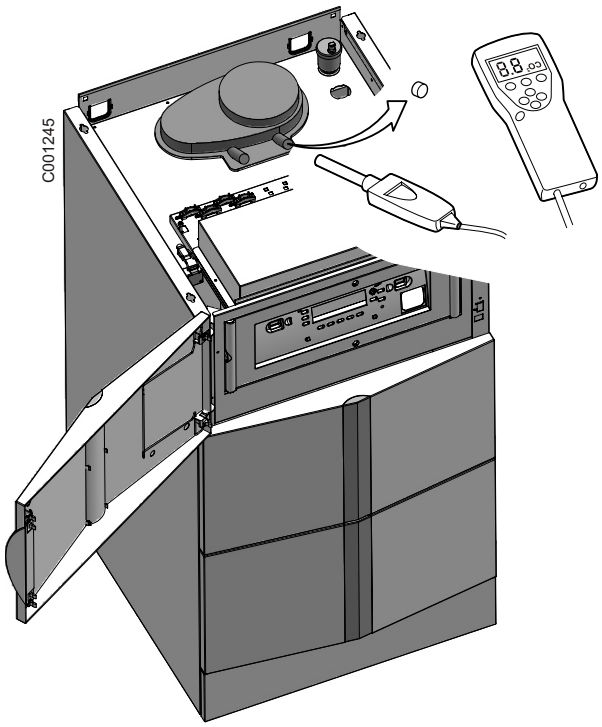

Vastamine paigaldusjuhendile ja teave suitsugaasitorude lubatud pikkuste kohta.

- Eemaldage tolmuvastane pistik.
- Paigaldage suitsugaasitoru või värske õhu/ suitsugaasi väljalaskesüsteem vastavalt paigaldusjuhendile.
- Kontrollige tihendit.
  - Staatilise katse ülerõhk: 1000 Pa
  - Maksimaalne lekkemäär: 50 l/hm^2 sõltuvalt suitsugaasitoru sisepinnast
    A diameeter 80 = 0.25 m^2/m,
    A diameeter 100 = 0.31 m^2/m
- Kontsentrilistel suitsugaasi väljalaskesüsteemidel (suitsugaasi sundrežiim) võib samuti kontrollida $C0_2$ taset ringikujulise ruumi mõõtetorustikus. Suitsugaasi väljalaskesüsteem on lekkekindel, kui mõõdetud CO_2 tase on madalam kui 0.2%.

8.4.1 Ventilatsiooni/suitsugaasiühenduse eeskirjad

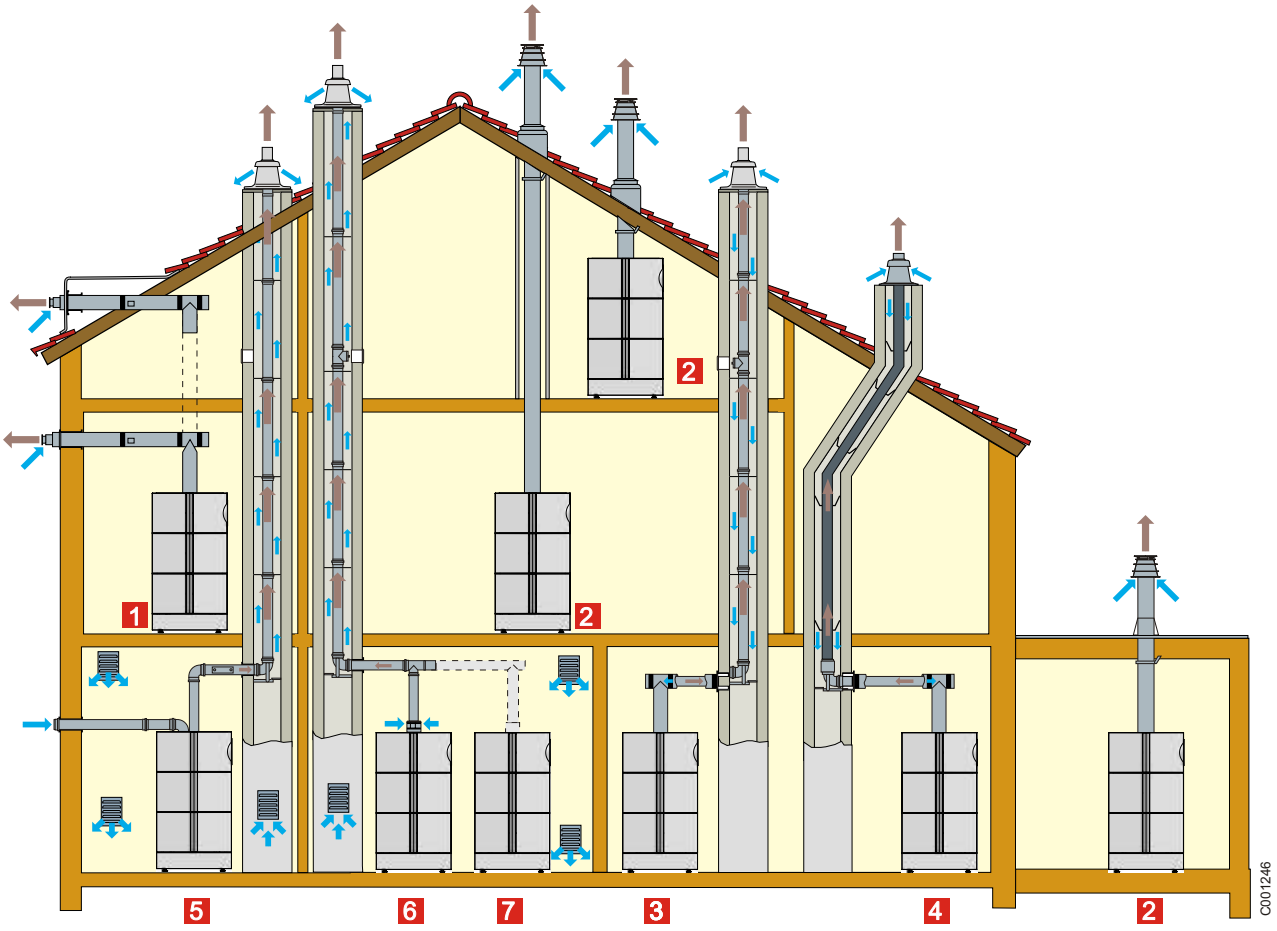

1 **Homologeerimine C_{13x}**: Ventilatsioon/ suitsugaasiühendus on teostatud kontsentriliste üksteise sees olevate torude abil, mis viivad horisontaalsesse läbiviigukanalisse (nn suletud suitsugaasisüsteem)

2 **Homologeerimine C_{33x}**: Ventilatsioon/ suitsugaasiühendus on teostatud kontsentriliste üksteise sees asuvate torude abil, mis viivad vertikaalsesse läbiviigukanalisse (väljutuslõõri ülaots katusel)

3 **Homologeerimine C_{93x}**: Ventilatsioon/suitsugaasiliitmik on teostatud kontsentriliste üksteise sees olevate torudega katlaruumis ja eraldi torudega suitsulõõris (põlemisõhk on suitsulõõris vastuvoolus)

4 **Homologeerimine C_{93x}**: Ventilatsioon/suitsugaasiliitmik on teostatud kontsentriliste üksteise sees olevate torudega katlaruumis ja üksiku painduva osaga suitsulõõris (põlemisõhk on suitsulõõris vastuvoolus)

- Katla ja läbiviigukanali ühenduse tegemiseks võib kasutada vaid tehases valmistatud osi.
- Näha jääv osa peab vastama standardile.
- Suitsukanalit tuleb enne väljutuskanali paigaldamist puhastada.

5 **Homologeerimine C_{53}**: Ventilatsiooni- ja suitsugaasiliitmik on eraldatud topeltliitmiku ja eraldi torudega (põlemisõhk võetakse väljast)

6 **Homologeerimine B_{23P}**: Korstnaga ühendamine (põlemisõhk võetakse katlaruumist)

7 **Homologeerimine B_{23P}**: Kaskaadühendus
Kohustuslikud lisatarvikud:
Sulgesiiber (tootekood HC154)
Häire ja juhtmoodul AM35 (tootekood GR12)
Teabe saamiseks elektrilise riviklemmi ühendamise kohta vaadake tootega kaasasolevat juhendit GR12

(x) Ainult Saksamaale

Belgia: Katelt võib paigaldada vaid kasutades etteantud suitsugaasisüsteeme. Kontrollige osade loendi hinnaloendist.

8.4.2 Õhu-/suitsugaasitorude pikkused

Maksimaalset pikkust mõõdetakse, liites kokku õhu/suitsugaasitorude pikkused ja teiste elementide ekvivalentsed pikkused.

Ventilatsiooni-/ suitsugaasiühenduse tüüp		Läbimõõt	Ühendustorude maksimaalne pikkus (meetrit)					
			DTGE130-35	DTG130-35	DTG130-45	DTG130-65	DTG130-90	DTG130-115
Kontsentrilised üksteise sees olevad torud, mis on ühendatud horisontaalse läbiviigukanaliga (Alumiinium)	$C_{13(x)}$	80/125 mm	16	16	16	-	-	-
		100/150 mm	-	-	-	9	8	5.9
Üksteise sees olevad torud on ühendatud horisontaalse läbiviigukanaliga (Alumiinium)	$C_{33(x)}$	80/125 mm	14.5	14.5	14.5	-	-	-
		100/150 mm	-	-	-	11.5	10	9.4
Katlaruumis on üksteise sees olevad torud Üksikud torud korstnas (põlemisõhk vastuvoolus) (Alumiinium)	$C_{93(x)}$	80/125 mm 80 mm	15	15	15	-	-	-
		80/125 mm 110 mm	11.5	11.5	25	-	-	-
		110/150 mm 110 mm	-	-	-	16	13.2	10
Katlaruumis on üksteise sees olevad torud Paindtorud korstnas (põlemisõhk vastuvoolus) (PPS)	$C_{93(x)}$	80/125 mm 80 mm	12	12	12	-	-	-
		110/150 mm 110 mm	-	-	-	16.5	13.5	9.4
Kaksikvoolu adapter + eraldiasetsevad üksikud õhu/suitsugaasitorud (väljast võetud põlemisõhk) (Alumiinium)	C_{53}	80/125 mm kuvatakse 2x80 mm	20.5	20.5	20.5	-	-	-
		100/150 mm kuvatakse 2x100 mm	-	-	-	23	17.5	Õhk: 11 suitsugaasid: 5
Korsten (jäik või paindlik) (ruumidest võetud põlemisõhk) (PPS)	B_{23P}	80 mm (jäik)	23.5	23.5	23.5	-	-	-
		110 mm (jäik)	-	-	-	40	40	40
		80 mm (paindlik)	21	21	21	-	-	-
		110 mm (paindlik)	-	-	-	29.5	24	17.5

(x) Ainult Saksamaale

Võtke lisatarvikute kasutamisel rõhu langemisi arvesse (torupõlved, vaatetoru jne).

8.4.3 Ühendusvõimalused

Vaadake kehtivat hinnakirja.

8.5 Elektriühendused

Seade tuleb energiaga varustada, kasutades vooluringi, mis hõlmab omnipolaarset lülitit, mille kontaktivahe on 3 mm.

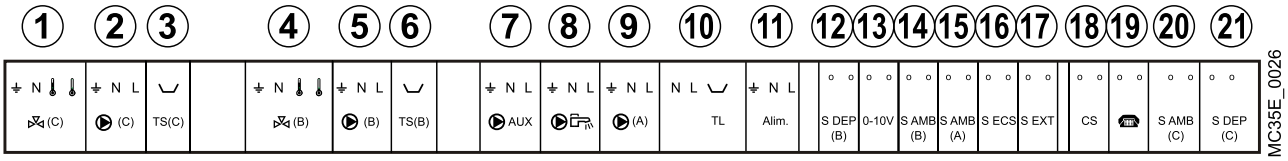

1 3-T ventiil (kontuur C)
2 Pump (kontuur C)
3 Kaitsetermostaat (kontuur C)
4 3-T ventiil (kontuur B)
5 Pump (kontuur B)
6 Kaitsetermostaat (kontuur B)
7 Lisaväljund
8 Katla laadimispump või ümberlülitusklapp
9 Pump (kontuur A)
10 Piirav termostaat ja püsiv faas
11 Ühendatud toitekaabel
12 Pealevoolu temp.andur (kontuur B)
13 Sisend 0-10 V
14 Toatemperatuuri andur (kontuur B)
15 Toatemperatuuri andur (kontuur A)
16 Sooja tarbevee andur
17 Välistemperatuuri andur
18 Kaitsekontakt
19 Telefoni relee
20 Toatemperatuuri andur (kontuur C)
21 Pealevoolu temp.andur (kontuur C)

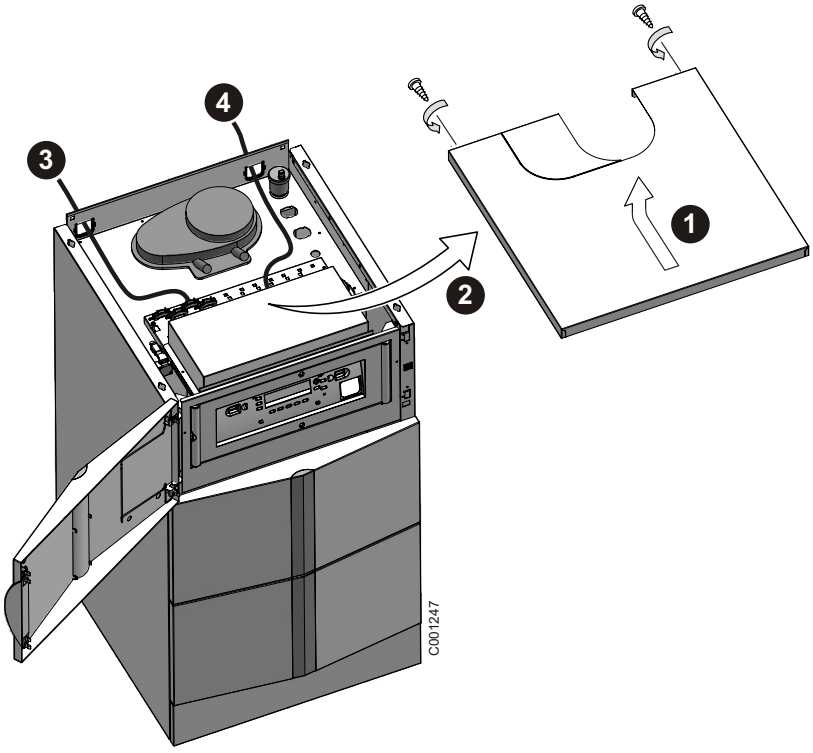

- Avage juhtpaneeli kaas.
- ❶Keerake lahti ülemise paneeli tagumisel küljel olevad 2 paigalduskruvi. Tõstke ja kallutage ülemise paneeli tagakülge.
- ❷Keerake lahti ekraani 2 paigalduskruvi. Eemaldage kaardi kate.
- ❸+❹ Viige 230 V ja anduri kaablid tagumise paneeli avadest järgmises järjekorras: 230 V, andur.
- Kaablid tuleb kinnitada selleks ettenähtud klambritega..
- Asetage kaabliklemmid kaardile.
- Taaspaigaldamiseks tegutsege vastupidises järjekorras.

⚠ **Kontrollige kaablite trajektoori, kui vahetate välja sahtli, mis toetab anduri releekaarti.**

9 Käivitamine

Katla esmakäivituse võib teostada vaid kvalifitseeritud spetsialist.

Enne käivitamist tuleb kütteseade täielikult tühjendada ja läbi pesta.

Töötamine siis, kui kondensatsiooni vee sifoon on tühi, võib katelt kahjustada.

9.1 Süsteemi täitmine

- Täitke seade veega.
- Õhutage küttesüsteem.
- Täitke sifoon veega.
- Kontrollige seadme rõhku (minimaalne rõhk 0.8 bar; soovitatav rõhk 1.5 bar; Maksimaalne rõhk 4 bar).
- Viige läbi veekindluse katse.
- Vajadusel lisage vett.

9.2 Viimane kontrollimine enne kasutuselevõtmist

Belgia: Gaasiklapiseadmel teostatavaid töid võib läbi viia ainult kvalifitseeritud personal.

9.2.1 Gaasirõhu kontrollimine

1. Sule gaasi ventiil.

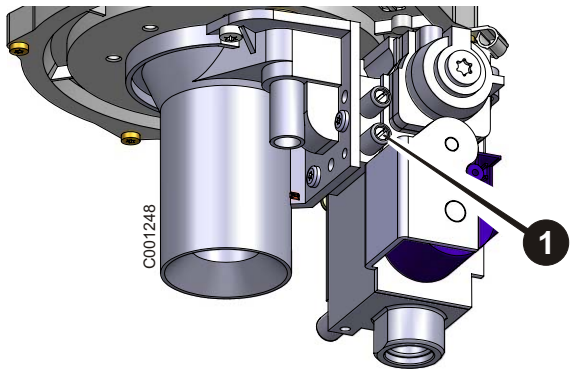

2. Keerake mõõteühenduse kruvi lahti 2 pöörde võrra (Marker 1).
3. Ühendage manomeeter.
4. Avage gaasi ventiil.
5. Kontrollige mõõteühenduse gaasiühenduse rõhku. Katel on tehases eelseadistatud töötama maagaasil.

Kui rõhk ületab lubatud rõhuvahemiku, peatage käivitamine (Lubatud rõhuvahemikku vaadake lk: 9). Teavitage gaasitarne ettevõtet.

1-l mõõdetud rõhk on toiterõhk, mida on vähendanud sisemise gaasitoru rõhu alanemine.

6. Sule gaasi ventiil. Ühendage manomeeter lahti.
7. Keerake kruvi 1 kinni.
8. Avage gaasi ventiil. Kontrollige tihendit.

DTG... 130...	DTG (E) 35			DTG 45			DTG 65			DTG 90			DTG 115		
	P min (1)	P nom (2)	P max (3)	P min (1)	P nom (2)	P max (3)	P min (1)	P nom (2)	P max (3)	P min (1)	P nom (2)	P max (3)	P min (1)	P nom (2)	P max (3)
Maagaas H (20 mbar)															
Toiterõhk	17	20	25	17	20	25	17	20	25	17	20	25	17	20	25
Rõhk 1	16.2	19.2	24.2	15.8	18.8	23.8	14.5	17.5	22.5	13.3	16.3	21.3	13.1	16.1	21.1
Maagaas L (25 mbar)															
Toiterõhk	20	25	30	20	25	30	20	25	30	20	25	30	20	25	30
Rõhk 1	18.8	23.8	28.8	18.2	23.2	28.2	16.3	21.3	27.3	14.5	19.5	24.5	14.2	19.2	24.2
Propaan (37 mbar)															
Toiterõhk	25	37	45	25	37	45	25	37	45	25	37	45	25	37	45
Rõhk 1	24.7	36.7	44.7	24.5	36.5	44.5	24	36	44	23.5	35.5	43.5	23.4	35.4	43.4

DTG... 130...	DTG (E) 35			DTG 45			DTG 65			DTG 90			DTG 115		
	P min (1)	P nom (2)	P max (3)	P min (1)	P nom (2)	P max (3)	P min (1)	P nom (2)	P max (3)	P min (1)	P nom (2)	P max (3)	P min (1)	P nom (2)	P max (3)
Propaan (50 mbar)															
Toiterõhk	42.5	50	57.5	42.5	50	57.5	42.5	50	57.5	42.5	50	57.5	42.5	50	57.5
Rõhk ❶	42.2	48.7	57.2	42	49.5	57	41.5	49	56.5	41	48.5	56	40.9	48.4	55.9
(1) minimaalne rõhk (2) Nimirõhk (3) Maksimaalne rõhk															

9.3 Seadme käivitamine

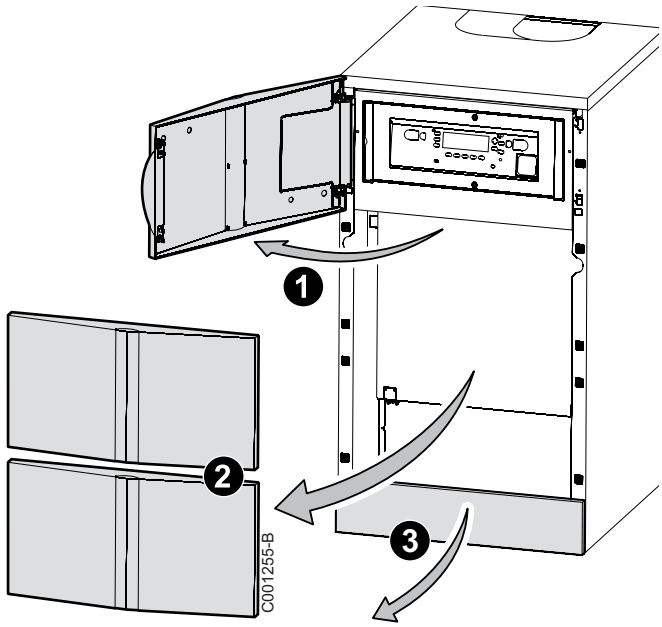

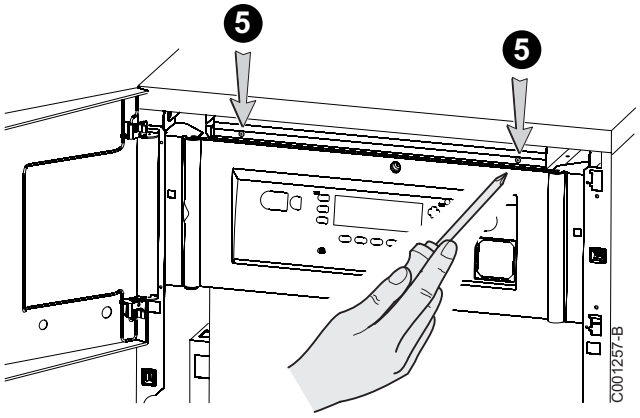

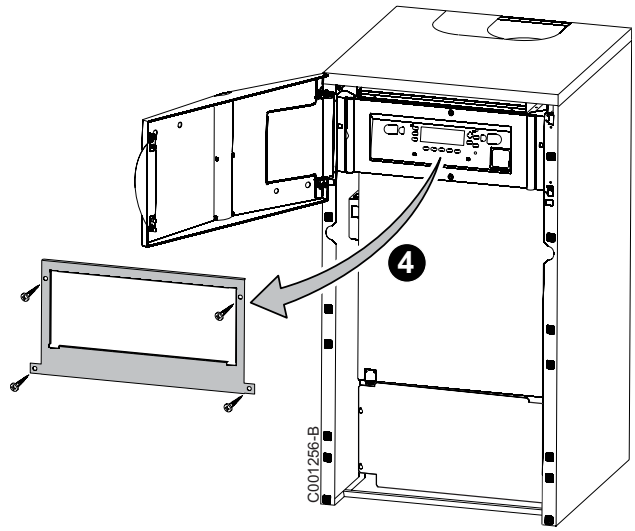

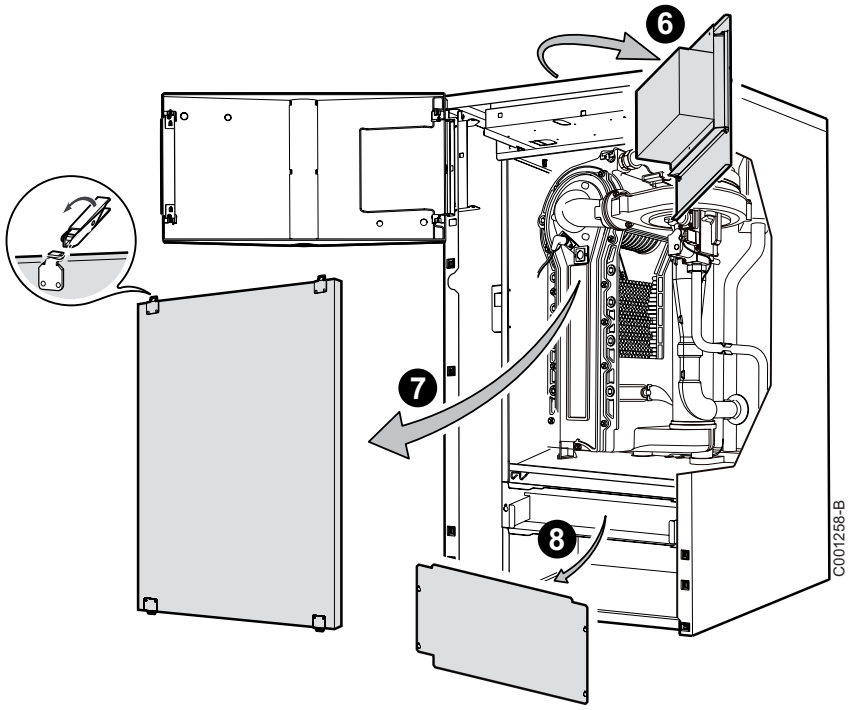

9.3.1 DTGE130-35 / DTG130-35 / DTG130-45 / DTG130-65 / DTG130-90

Belgia: gaasiplokil teostatavad mistahes tööd peab läbi viima teha tehnik (näiteks: SERV'élite).

Katel on tehases eelseadistatud töötama maagaasil G20, IWs = 15.0 kWh/m^3. Ühendatav gaasirõhk (mbar) 20.

Põleti maksimaalne võimsus (Tehase seaded esitatud kW-des)

Katlad	DTG E 130-35	DTG130-35	DTG130-45	DTG130-65	DTG130-90
Kütterežiim (100 %) (Hi / Hs)	33.5 / 37.2	33.5 / 37.2	41.2 / 45.7	62.0 / 68.8	86.0 / 95.5
Tarbevee tootmise režiim (100%) (Hi / Hs)	33.5 / 37.2	33.5 / 37.2	41.2 / 45.7	62.0 / 68.8	86.0 / 95.5

Põleti on seadistatud ekslusiivselt, kontrollides CO_2 ja O_2 taset suitsugaasides maksimaalse ja minimaalse väljundi puhul.

Võrrelge seadme andmesildil olevat teavet gaasi tüübiga, mis on saadaval kohapeal.

Kui tegu on maagaasiga, võib katla käivitada muidu seadistusi muutmata (Ws = 12.0-15.7 kWh/m3).

- Lülitage elektritoide sisse.
- Käivitage põleti.

Seade tuleb energiaga varustada, kasutades vooluringi, mis hõlmab omnipolaarset lülitit, mille kontaktivahe on 3 mm.

Maandus peab vastama järgmistele eeskirjadeleNF C 15 100.

Muutke katla võimsus maksimaalseks.

- Avage juhtpaneeli kaas.
- Vajutage samaaegselt nuppe ☼ ja ☾ 2 sekundi jooksul.
- Seadke põleti väljund, kasutades klahve **+** ja **-**. *P* = Põleti maksimaalne võimsus.

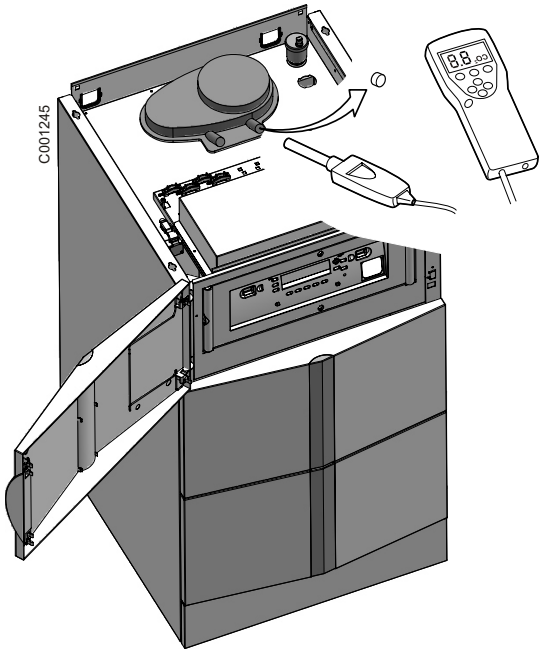

- Eemaldage ülemine paneel.
- Eemaldage plastpistik mõõtetorust.
- Kontrollige CO_2 ja O_2 taset suitsugaasides, kasutades mõõteseadet.

kõik riigid, v.a Belgia:

CO_2 sisaldus (%)							O_2 sisaldus (%)			
Katlad	**DTGE130-35**	**DTG130-35**	**DTG130-45**	**DTG130-65**	**DTG130-90**	**DTGE130-35**	**DTG130-35**	**DTG130-45**	**DTG130-65**	**DTG130-90**
Maagaas H (G20)	9.0	9.0	9.0	9.0	9.5	4.8	4.8	4.8	4.8	3.9
Maagaas L (G25)	9.0	9.0	9.0	9.0	9.5	4.8	4.8	4.8	4.8	3.9
Propaan	10.7	10.7	10.7	10.7	10.7	4.8	4.8	4.8	4.8	4.8

Korrigeerige põleti seadistusi ±0.3% CO_2; ±0.2% O_2.

Belgia:

CO_2 sisaldus (%)							O_2 sisaldus (%)			
Katlad	**DTGE130-35**	**DTG130-35**	**DTG130-45**	**DTG130-65**	**DTG130-90**	**DTGE130-35**	**DTG130-35**	**DTG130-45**	**DTG130-65**	**DTG130-90**
Maagaas H (G20)	9.0	9.0	9.0	9.0	9.5	4.8	4.8	4.8	4.8	3.9
Maagaas L (G25)	*	*	*	*	9.5	*	*	*	*	3.9
Propaan	10.7	10.7	10.7	10.7	10.7	4.8	4.8	4.8	4.8	4.8

* Ligikaudu CO_2 sisaldab: 7.5%

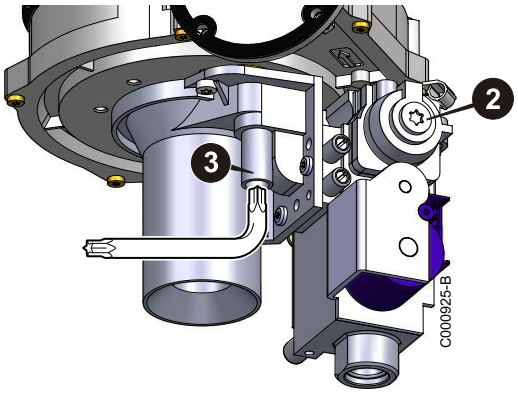

* Ligikaudu O_2 sisaldab: 7.3%

- Seadke gaasi voolu "maksimaalne väljund" seadistuskruviga ❸ kuni vajalik CO_2 ja O_2 sisaldus saavutatakse.
- Kontrollige CO_2 ja O_2 taset suitsugaasides.
- Kontrollige leeki läbi leegikontrolli akna. See ei tohi kustuda. Leek peab olema stabiilne ja värvilt sinine, põleti servas peab olema näha oranže ebemeid.
- Seadke põleti väljund minimaalsele, kasutades klahvi **-**. **P_:** Minimaalne väljund.
- Mõõtke CO_2 või O_2 taset suitsugaasides.
- muutke "minimaalse väljundi" seadistust, kasutades seadistuskruvi ❷.
- Kontrollige uuesti saadud väljundit.
- Vajadusel korrigeerige.

Šveits nr: OPAIRi riikliku määrusega õhu kaitsmise kohta CO and NOx suhtes kehtestatud maksimaalseid piirväärtusi tuleb kontrollida, kasutades seadme asukohas teostatud mõõtmisi..

Kui seadistus on õige, sulgege klapp.

- Lülitage On/Off lülitist katel välja.
- Eemaldage mõõteseadmed.
- Asetage plastpistik tagasi mõõtetorusse.

9.3.2 DTG130-115

<u>Belgia</u>: gaasiplokil teostatavad mistahes tööd peab läbi viima teha tehnik (näiteks: SERV'élite).

Katel on tehases eelseadistatud töötama maagaasil G20 G20.

Üleminek maagaasilt G20 maagaasile G25 vajab katlaga tarnitud üleminekukomplekti paigaldamist.

Põleti maksimaalne võimsus (Tehase seaded esitatud kW-des)

Katlad	DTG130-115
Kütterežiim (100 %) (Hi / Hs)	110.2 / 122.3
Tarbevee tootmise režiim (100%) (Hi / Hs)	110.2 / 122.3

Põleti seadistatakse eksklusiivselt, kontrollides CO_2 või O_2 taset suitsugaasides minimaalse väljundi puhul.

Võrrelge seadme andmesildil olevat teavet gaasi tüübiga, mis on saadaval kohapeal.

- Kui kasutatakse maagaasi G20, saab katla käivitada teisi eelseadistusi muutmata,
- kui kasutatakse maagaasi G25, tuleb üleminekukomplekt G25 paigaldada (diafragma diameeter 9.8) gaasiklapi ja Venturi toru vahele,
- kui kasutatakse propaani G31, tuleb paigaldada propaani injekteerimiskomplekt (gaasiklapp + diafragma diameeter 6.7)

vt: üleminekukomplekti juhend.

■ Maagaasi G25 üleminekukomplekti paigaldamine

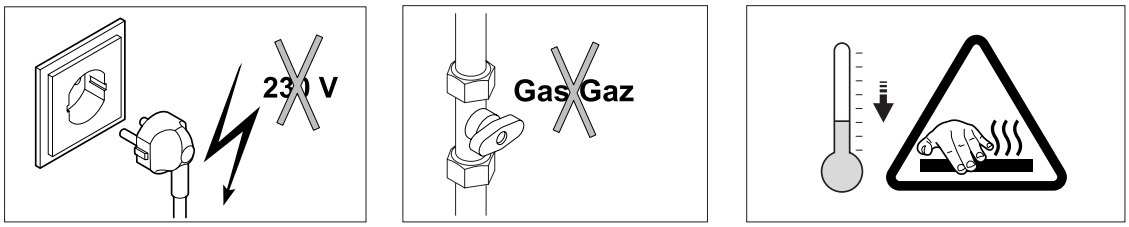

C001282

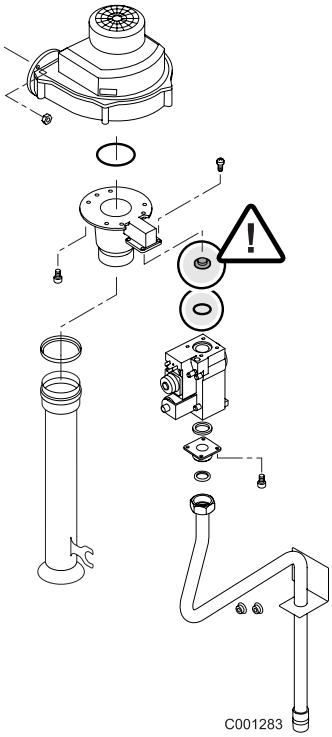

C001283

Asendage toosis diafragma diameeter 8.6 diafragma diameetriga 9.8.

- Lülitage elektritoide sisse.
- Käivitage põleti.

Seade tuleb energiaga varustada, kasutades vooluringi, mis hõlmab omnipolaarset lülitit, mille kontaktivahe on 3 mm.

Maandus peab vastama järgmistele eeskirjadeleNF C 15 100.

Muutke katla võimsus maksimaalseks.

- Avage juhtpaneeli kaas.
- Vajutage samaaegselt nuppe ja 2 sekundi jooksul.
- Seadke põleti väljund, kasutades klahve **+** ja **-**.

P= = Põleti maksimaalne võimsus.

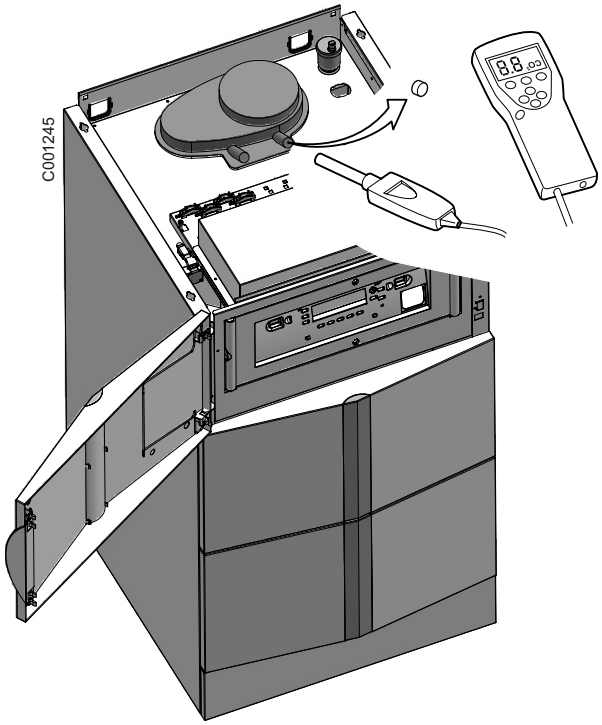

- Eemaldage plastpistik mõõtetorust.
- Kontrollige CO_2 ja O_2 taset suitsugaasides, kasutades mõõteseadet.

P=	CO_2 sisaldus (%)	O_2 sisaldus (%)
Maagaas G20	9	4.8
Maagaas G25	9.5	3.9
Propaan	10.0	5.7

Kontrollige, et põleti seadiustused oleksid ±0.3% CO_2; ±0.5% O_2.

Kui väärtused ületavad lubatud kõrvalekalded:
Kontrollige gaasi sisendi rõhku.
Kontrollige, et paigaldatud diafragma sobib kasutatava gaasiga (G25 = Diameeter 9.8, G20 = Diameeter 8.6, Propaan = Diameeter 6.7).

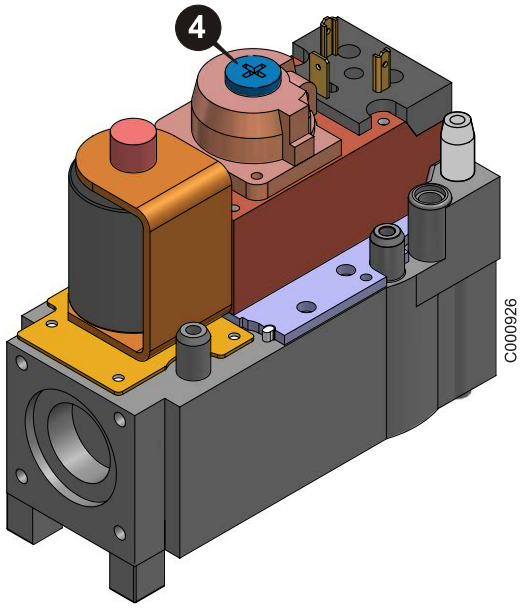

- Seadke põleti väljund minimaalsele, kasutades klahvi -. *P_*: Minimaalne väljund.
- Mõõtke CO_2 või O_2 taset suitsugaasides.
- Vajadusel:
  muutke "minimaalse väljundi" seadistust, kasutades seadistuskruvi **4** (seadistuskruvi on kaitstud korgi, Torx tüüpi kruvi ja pistikuga).

  Keerake kruvi päripäeva, et suurendada CO_2 ja vastupäeva, et vähendada O_2

*P_*	**CO_2 sisaldus (%)**	**O_2 sisaldus (%)**
Maagaas G20	9.5	3.9
Maagaas G25	9.5	3.9
Propaan	10.5	4.9

Korrigeerige põleti seadistusi ±0.1% CO_2; ±0.2% O_2.

- Kontrollige uuesti maksimaalse väljundi korral CO_2 ja O_2 sisaldust.

Šveits nr: OPAIRi riikliku määrusega õhu kaitsmise kohta CO and NOx suhtes kehtestatud maksimaalseid piirväärtusi tuleb kontrollida, kasutades seadme asukohas teostatud mõõtmisi..

Kui seadistus on õige, sulgege klapp.

- Lülitage On/Off lülitist katel välja.
- Eemaldage mõõteseadmed.
- Asetage plastpistik tagasi mõõtetorusse.

9.4 Vajaliku võimsuse kohandamine

Põleti väljundi seadistamine

Võimsus (kW-des) (Hi / Hs)						Kontrollväärtus (%)
DTGE130-35	DTG130-35	DTG130-45	DTG130-65	DTG130-90	DTG130-115	
33.5 / 37.2	33.5 / 37.2	41.2 / 45.7	62.0 / 68.8	86.0 / 95.5	110.2 / 122.3	100
30.8 / 34.2	30.8 / 34.2	37.9 / 42.1	57 / 63.3	79.1 / 87.8	102.1 / 113.3	90
28.1 / 31.2	28.1 / 31.2	34.6 / 38.4	52 / 57.7	72.2 / 80.1	93.2 / 103.5	80
26.8 / 29.7	26.8 / 29.7	33 / 36.6	49.6 / 55.1	68.8 / 76.4	88.8 / 98.6	75
25.5 / 28.3	25.5 / 28.3	31.3 / 34.7	47.1 / 52.3	65.4 / 72.6	84.4 / 93.7	70
22.8 / 25.3	22.8 / 25.3	28 / 31.1	42.2 / 46.8	58.5 / 64.9	75.5 / 83.8	60
20.1 / 22.3	20.1 / 22.3	24.7 / 27.4	37.2 / 41.3	51.6 / 57.3	66.6 / 73.9	50
17.4 / 19.3	17.4 / 19.3	21.4 / 23.8	32.2 / 35.7	44.7 / 49.6	57.7 / 64.0	40
14.7 / 16.3	14.7 / 16.3	18.1 / 20.1	27.3 / 30.3	37.8 / 42.0	48.8 / 54.2	30

Katla väljundi protsendi määramisega saate maksimaalse koormuse kohandamise kütterežiimis.

Kuuma vee režiimis on põleti tehases eelseadistatud maksimaalsele koormusele.

Vt peatükki Juhtpaneel Seadistaja seaded, **#PIIR. TEMP.**, **MAX.R.HEAT(%)**

9.5 Katla programmeerimine

Seadke integreeritud juhtimine vastavalt vastavale kasutusjuhendile.

9.6 Sooja tarbevee tootmine

Tarvebee temperatuuri seadistamine:

- Vajutage klahvi .
- Muutke temperatuuri väärtust nuppude **+** või **-** abil (10-80 °C).
- Salvestage temperatuur, vajutades klahvi **AUTO**.

9.7 Lõppkasutaja esmatutvustus süsteemiga

9.8 Töökorras seadme üleandmisdokumentide vormistus

vt "Töökorras seadme üleandmisdokumentide vormistus".

9.9 Süsteemi väljalülitamine

- Lülitage On/Off lülitist katel välja.
- Sule gaasi ventiil.

10 Veateated

10.1 Vead

Vea korral võib displei näidata järgmiseid teateid. Võtke ühendust oma paigaldajaga.

Sõnum	Võimalik põhjus	Tegevus
NÄITA KAUGJUHT.PULT.	Sõnum **NÄITA KAUGJUHT.PULT.** tähendab, et kaugjuhtimispult on välja lülitatud	Et tühistada kõikide kaugjuhtimispultide väljalülitamine, vajutage **AUTO** klahvi 5 sekundit.
KONTROLL.	Katla hooldustööd on vajalikud	Kutsuge välja spetsialist, kes tegeleb katla tehnilise hooldusega.
24 V LÜHIS	Lühis 24 V	Kontrolli juhtmeid.

Vead	Võimalik põhjus	Tegevus
BURNER FAILURE	Vigane süütamine	Kontrolli süütelektroodi (elektroodide vahelist vahet), selle ühendust ja ühenduskaablit. Vajadusel vaheta välja.
	Ionisatsiooni viga	Kontrolli maandust. Kontrolli ionisatsiooni pinget. Vajadusel kontrolli CO_2 taset.
	Vigane gaasi klapp	Vaheta gaasiklapp välja.
	Puudub gaas või on õhk gaasisüsteemis	Mõõda gaasirõhk. Õhuta gaasitorustik.
I-CURRENT FAIL	Ionisatsiooni viga tööajal	Kontrolli maandust. Kontrolli ionisatsiooni pinget. Vajadusel kontrolli CO_2 taset.
MCBA RIKE XX	Sisemine ohutusploki viga	Tehke seadmele taaskäivitus. Lülitage korraks katlast vool välja, kasutades Sees/Väljas lülitit. Vahetage välja juht-ja ohutusplokk.
MCBA RIKE 5	Väline mõju	Kontrolli juhtmeid.
MCBA RIKE 11	Sisemine viga	Kontrolli et juhtmestik pole viga saanud. Niiskuse oleamsolu juhtpaneelis. Eemaldage elektromagneetilised mõjud.
KIND.MCBA 24	Katla andur ja pealevoolu andur on omavahel segi aetud	Vahetage andurid ära. Pump ei ole õigesti paigutatud.
KLAPI RIKE	Gaasi multiploki defekt	Ohutusplokk ei anna pinget gaasiklapile. Kontrolli: - Gaasi klapi juhtmestik vigane; - Võimalik viga gaasiklapis (vigane mähis).
REARM CVI	Juhtimise viga	Taaskäivitage katel.
MCBA.SUH.VIGA	Suhtlemisviga DIEMATIC ja ohutusploki vahel	Kontrollige ühendust DIEMATIC ja ohutusploki vahel. Taaskäivitage katel. Lülitage korraks katlast vool välja, kasutades Sees/Väljas lülitit.
KATLA AN.VIGA TAG. AN.VIGA VÄL. AN. VIGA S.TARBEV.AN.VIGA VÄL.AN.B VIGA. VÄL.AN.C VIGA. RUUM.AN.A VIGA RUUM.AN.B VIGA RUUM.AN.C VIGA SUITS.AN. VIGA UJUM.B. AN.VIGA BOIL. AN.VIGA	Vastav andur on välja lülitatud või lühises	Kontrollige ühendusi. Vahetage andur vajadusel välja.

Vead	Võimalik põhjus	Tegevus
VENT. VÄL. VIGA	Kontrollige ventilaatori ühendust (korrosiooni kontaktidel)	Vigane ventilaator. Kontrollige ventilaatori ühendust (korrosiooni kontaktidel). Juhtimis ja ohutusplokk vigane.
VENT. SEES VIGA	Ventilaator töötab pidevalt	Elektriühendus on katki. Vigane ventilaatori kontroller (vahetage ventilaator välja).
KATLA AN.VIGA	Vigane katla andur	Kontrollige ühendusi. Vahetage andur vajadusel välja. Taaskäivitage katel.
PARASIITLEEK	Tuvastatud parasiitleek	Kontrollige kõikide gaasiühenduste tihendeid. Seadke süüteelektroodide vaheline vahemaa. Veenduge et põleti pinnal pole fiiber jääke.
STB KATEL	Pealevoolu temperatuur >110°C	Kontrollige STB ohutustermostaati ning juhtmestikku. Õhutage katel. Kontrollige katla pump. Kontrollige veeringluse olemasolu süsteemis.
STB SUITS	Suitsugaasi temperatuur > 100 °C	Kontrollige suitsugaasi väljalaset. Vahetage vajadusel välja.
STB BACK.	Tagasivoolu temperatuur liialt kõrge	Kontrolli juhtmeid. Õhutage katel. Kontrollige katla pump. Kontrollige veeringluse olemasolu süsteemis.

- **KATLA AN.VIGA, TAG. AN.VIGA**
  Katel ei rahulda enam mistahes küttenõudeid.
- **VÄL. AN. VIGA**
  - Katel töötab **KATLA MAKS.** temperatuuril.
  - Ventiilide seadistuste juhtimine ei ole tagatud, aga kontuuri maksimumtemperatuuri juhtimine pärast klappi on tagatud.
  - Ventiile saab kasutada käsitsi.
  - Tarbevee ülessoojendamine on kindlustatud.
- **S.TARBEV.AN.VIGA**
  - Tarbevee tootmist enam ei kindlustata.
  - Laadimispump pöörleb.
  - Tarbvee temperatuur on sama mis küttevee temperatuur.
- **VÄL.AN.B VIGA., VÄL.AN.C VIGA.**
  - Pump töötab.
  - Klapp ei ole enam voolu all ning seda võib käsitsi reguleerida.
- **RUUM.AN.A VIGA, RUUM.AN.B VIGA, RUUM.AN.C VIGA**
  Kõnealuse kontuuri juhtimist ei mõjuta ükski ruumiandur.
- **SUITS.AN. VIGA**
  Vigane suitsugaasi andur. Katel seiskub automaatselt.
- **UJUM.B. AN.VIGA**
  Basseini uuesti soojendamine ei sõltu selle temperatuurist.
- **BOIL. AN.VIGA**
  Boilerivee uus soojendamine pole enam tagatud.

Kümme viimast viga säilitatakse ja kuvatakse menüüs **#AJALUGU D.**.

Vt peatükki Parameetrite ja sisendi/väljundi kontroll (testimine).

10.2 Blokeering (ajutiselt)

Kood	Kirjeldus	Kontroll
KAT. ÕHK	Parameetrite seadistus on vale.	Kontrollige katla tüüpi. Lülitage korraks katlast vool välja, kasutades Sees/ Väljas lülitit. Kontrolli juhtmeid.
BL.RET.HIGH.BOI	Tagasivoolu temperatuur > Pealevoolu temperatuur 10 minuti jooksul miinimum, peale katla tööd madalal astmel.	Tagasivoolu ja pealevoolu andurite ühendused vahetuses
KAT. KIIR.	Maksimaalne lubatud temperatuuri tõstmise kiirus soojusvahetis on ületatud. Katel on blokeerunud 10 minutiks. Peale 5 edukat katset ühe kütte vajaduse korral, korduvad seiskumise salvestatakse (katla kood ja ja olek blokeerimise hetkel). Katel ei lähe katki ja jätkab tööd.	Pump Tootlikkus Hüdrauliline rõhk
BL.DT BOI BACK	Maksimaalne temperatuuride vahe pealevoolu ja tagasivoolu vahel on ületatud. Katel on blokeerunud 150 sekundiks. Peale 10 edukat katset ühe kütte vajaduse korral, korduvad seiskumise salvestatakse (katla kood ja ja olek blokeerimise hetkel). Katel ei lähe katki ja jätkab tööd.	Pump Tootlikkus Hüdrauliline rõhk
BL.INT.MCBA	Parameetrite sätted on valed või mälu on vigane.	Kontrollige katla tüüpi. Lülitage korraks katlast vool välja, kasutades Sees/ Väljas lülitit. Kontrolli juhtmeid.
KAT. SUITS.	Suitsugaasi temperatuur > Suitsugaasi maksimaalne temperatuur.	Katla parameetrid Vigane
BLOKEER. b26	Blokeering CS silla sisendil on avatud või sild puudub.	Väline ohutus, sild
BLOKEER. bXX	Juhtplokk on välja lülitatud.	Kontrolli juhtmeid. Tehke seadmele taaskäivitus.
KAT.VENT.VÄL.	Ventilaator on vigane või valesti paigutatud. Pärast 5 järjestikkust blokeeringut lülitub katel automaatselt välja.	
KAT.VENT.SEES	Ventilaator jätkab pärast ventilatsiooni töötamist, katel lülitub automaatselt välja.	

Blokeerumisrežiim on normaalne töö režiim ja ei tähenda seadme riket. Blokeerumis signaal tähistab pigem viga küttesüsteemis või valesti seatud parameetreid.

11 Kasutaja parameetrid

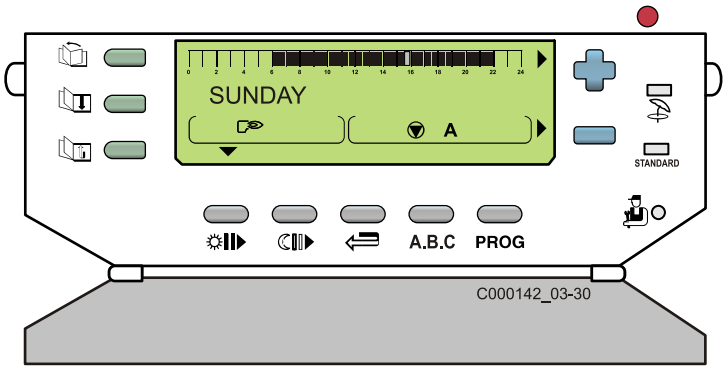

Nupp seadete ja mõõtmistele juurde pääsemiseks	
	Lehekülje kerimine
	Rea kerimine
	Tagasi pealkirja või eelmise rea juurde
Programmeerimisnupud	
	Sisesta (1/2 tunni kaupa) kõrgendatud temperatuuri kestust või tarbevee tootmise kestust
	Sisesta (1/2 tunni kaupa) vähendatud temperatuuri kestust või tarbevee mittetootmise kestust
	Tagasi pöördumise nupp

11.1 Mõõtmised

Menüülehekülg**#MÕÕTMISED**võimaldab vaadata ühendatud andurite näitusid..

Vajuta	Displei	Seadeparameeter
	#PARAMEETRID	**Võimaldab lugeda järgnevaid andmeid**
	KATLA TEMP.	Katlavee temperatuur
seejärel	**VÄLJ. TEMP. B***	Vee temperatuur kontuuris B
	VÄLJ. TEMP.C*	Vee temperatuur kontuuris C
	KASK. TEMP.*	Kaskaadi temperatuur
	T.VEE TEMP.*	Paagi veetemperatuur
	TOATEMP. A*	Ruumitemperatuur A
	UJUM.B. T.*	Basseini temperatuur
	TOATEMP. B*	Ruumitemperatuur B
	TOATEMP. C*	Ruumitemperatuur C
	VÄLISTEMP.	Välistemperatuur
	SUITS. TEMP.*	Suitsugaasi temperatuur
	TAG. TEMP.	Tagasivoolu temperatuur
	BOIL.TEMP.*	Soojaveepaagi temperatuur
	KIIR. B.(RPM)	Ventilaatori kiiruse kuvamine
	VÕIMS.	Katla hetkevõimsus (%) (0% = Pmin või Stopp, 100% = Pmax)
	VOOL (uA)	Ionisatsioonivool
	NB IMPULS.	Põleti startide arv (ei saa nullida)
	TÖÖAEG	Põleti töötundide arv (ei saa nullida)
	SIS. 0-10 V	Pinge sisendil 0-10 V
	CTRL	Teave tehnilisele spetsialistile

*** Rida või lehekülg kuvatakse juhul kui vastavad andurid või lisaseadmed on ühendatud.**

Muudatused salvestatakse mällu peale 2 minutit või vajutades nuppu **AUTO**.

11.2 Programmeerimine

■ Tehase programmid

Vt peatükki Programmi valimine

■ Programmide uuesti seadistamine

Vajutage **STANDARD** klahvi 5 sekundit.

- Kõik kohandatud programmid asendatakse tehase seadistustega.
- Programm P1 määratakse kõikidele kütteringidele.

■ Kohandatud programmeerimine

#PROG. KONT.A

Päev	Mugavusperiood			
	P1	P2	P3	P4
Esmaspäev	06:00 - 22:00			
Teisipäev	06:00 - 22:00			
Kolmapäev	06:00 - 22:00			
Neljapäev	06:00 - 22:00			
Reede	06:00 - 22:00			
Laupäev	06:00 - 22:00			
Pühapäev	06:00 - 22:00			

#PROG. KONT.B

Päev	Mugavusperiood			
	P1	P2	P3	P4
Esmaspäev	06:00 - 22:00			
Teisipäev	06:00 - 22:00			
Kolmapäev	06:00 - 22:00			
Neljapäev	06:00 - 22:00			
Reede	06:00 - 22:00			
Laupäev	06:00 - 22:00			
Pühapäev	06:00 - 22:00			

#PROG. KONT.C

Päev	Mugavusperiood			
	P1	P2	P3	P4
Esmaspäev	06:00 - 22:00			
Teisipäev	06:00 - 22:00			
Kolmapäev	06:00 - 22:00			
Neljapäev	06:00 - 22:00			
Reede	06:00 - 22:00			
Laupäev	06:00 - 22:00			
Pühapäev	06:00 - 22:00			

#PROG. STV: Soe tarbevesi

Päev	Tarbevee tootmine
Esmaspäev	
Teisipäev	
Kolmapäev	
Neljapäev	
Reede	
Laupäev	
Pühapäev	

#PROG. LISA: Lisaväljundi programmeerimine

Päev	Töö lubatud
Esmaspäev	
Teisipäev	
Kolmapäev	
Neljapäev	
Reede	
Laupäev	
Pühapäev	

Vajuta	Displei	Seadeparameeter	Tehase seaded
	#PROG. KONT.A *	Kontuuri A kütteprogramm, kui seda kasutatakse	
	PROG IGA PÄEV P2		
	PROG ESMASP.P2		
	PROG TEISIP.P2		
	PROG KOLMAP.P2		
	PROG NELJAP.P2		
	PROG REEDE P2		
	PROG LAUP.P2		
	PROG PÜHAP.P2		Esmaspäevast pühapäevani 4:00 - 21:00
	PROG IGA PÄEV P3		
	PROG ESMASP.P3		
	PROG TEISIP.P3		
	PROG KOLMAP.P3		
seejärel	**PROG NELJAP.P3**		
	PROG REEDE P3		
	PROG LAUP. P3		
	PROG PÜHAP.P3		Esmaspäevast reedeni 5:00 - 8:00 16:00 - 22:00 Laupäev ja pühapäev 7:00 - 23:00
	PROG IGA PÄEV P4		
	PROG ESMASP.P4		
	PROG TEISIP.P4		
	PROG KOLMAP.P4		
	PROG NELJAP.P4		
	PROG REEDE P4		
	PROG LAUP. P4		
	PROG PÜHAP.P4		Esmaspäevast reedeni 6:00 - 8:00 11:00 - 13:00 16:00 - 22:00 Laupäev ja pühapäev 6:00 - 23:00 7:00 - 23:00
	#PROG. KONT.B *	Kontuuri B kütteprogramm, kui seda kasutatakse	-
seejärel		Samad read kui kontuuril A	
	#PROG. KONT.C *	Kontuuri C kütteprogramm, kui seda kasutatakse	-
		Samad read kui kontuuril A	

*** Rida või pealkiri kuvatakse ainult nende lisaseadmete, kontuuride ja anduride puhul, mis on süsteemiga füüsiliselt ühendatud.**

PROG IGA PÄEV võimaldab iga nädalapäeva samaaegset programmeerimist. Igat päeva on seejärel võimalik eraldi muuta.

Muudatused salvestatakse mällu peale 2 minutit või vajutades nuppu **AUTO**.

Vajuta	Displei	Seadeparameeter	Tehase seaded
seejärel	**#PROG. STV ***		5:00 - 22:00
	PROG IGA PÄEV		
	PROG ESMASP.		
	PROG TEISIP.		
	PROG KOLMAP.		
	PROG NELJAP.		
	PROG REEDE		
	PROG LAUP.		
	PROG PÜHAP.		
seejärel	**#PROG. LISA ***		6:00 - 22:00
	PROG IGA PÄEV		
	PROG ESMASP.		
	PROG TEISIP.		
	PROG KOLMAP.		
	PROG NELJAP.		
	PROG REEDE		
	PROG LAUP.		
	PROG PÜHAP.		

*** Rida või pealkiri kuvatakse ainult nende lisaseadmete, kontuuride ja anduride puhul, mis on süsteemiga füüsiliselt ühendatud.**

PROG IGA PÄEV võimaldab iga nädalapäeva samaaegset programmeerimist. Igat päeva on seejärel võimalik eraldi muuta.

Muudatused salvestatakse mällu peale 2 minutit või vajutades nuppu **AUTO**.

11.3 Seadistused

Vajuta	Displei		Seadeparameeter	Tehase seaded	Seadistuspiirkond	Kliendi seade
seejärel	**#SEADE**		Parameetrid määratakse, kasutades klahve ✛ või ▭.			
	KUVAR.KONTR.		Võimaldab muuta displei kontrastsust nuppudega ✛ ja ▭			
	TAUSTVALG.	SEES	Displei taustvalgus on pidevalt sees kui kontuur on mugavusrežiimis. Kui kontuur on alandatud töörežiimis, kuvab valgus **ECO**.	**SEES**	**SEES**, **ÖKO.** või **VÄLJAS**	
		ÖKO.	Valgus püsib 2 minutit, kui vajutate klaviatuuril mistahes klahvi.			
		VÄLJAS	Taustvalgus on välja lülitatud			
	PERMUT *	**AUTO**	Kasutatakse, et muuta kaskaadi aktiveerimiskorda iga 7 päeva järel.	**AUTO**	**AUTO**, 1, 2, ...10	
		1, 2, . . . 10	Rakendab kaskaadi peakatelt.			
	SUM/WIN		Välistemperatuur, mille puhul küte automaatselt välja lülitub	**22 °C**	**15-30 °C, VÄLJAS**	
	KALIBR. VÄL.		Välistemperatuuri anduri kalibreerimine	**0.0**	**-5.0-+5.0 °C**	
	KALIBR. TOA. A *		Kontuuri A toaanduri kalibreerimine	**0.0**	**-5.0-+5.0 °C**	
	KORRIG. TOA.A *		Toatemperatuuri korrigeerimine kontuuris A (Kui ruumiandur pole ühendatud)	**0.0**	**-5.0-+5.0 °C**	
	KÜL.VAS. TOA.A *		Küttekontuuri A jäätumiskaitset tagava temperatuuri hoidmine	**6 °C**	**0.5-20 °C**	
	KALIBR. TOA.B *		Samad read kui kontuuril A	**0.0**	**-5.0-+5.0 °C**	
	KORRIG. TOA.B *		Samad read kui kontuuril A	**0.0**	**-5.0-+5.0 °C**	
	KÜL.VAS. TOA.B *		Samad read kui kontuuril A	**6 °C**	**0.5-20 °C**	
	KALIBR. TOA.C *		Samad read kui kontuuril A	**0.0**	**-5.0-+5.0 °C**	
	KORRIG. TOA.C *		Samad read kui kontuuril A	**0.0**	**-5.0-+5.0 °C**	
	KÜL.VAS. TOA.C *		Samad read kui kontuuril A	**6 °C**	**0.5-20 °C**	

***Rida või pealkiri kuvatakse ainult nende lisaseadmete, kontuuride ja anduride puhul, mis on süsteemiga füüsiliselt ühendatud.**

Muudatused salvestatakse mällu peale 2 minutit või vajutades nuppu **AUTO**.

- **SUM/WIN**

  Selle funktsiooni abil määratakse välistemperatuuri piirväärtus, mille ületamisel kütmine lõpetatakse.

  - Küttepumbad ei tööta,
  - Põleti lülitub tööle ainult sooja tarbevee tootmiseks,
  - Displeil kuvatakse sümbol **E**.

  Kui see parameeter on väärtusel NO, siis küte ei lülitu kunagi automaatselt välja.

- **KALIBR. VÄL.: Välistemperatuuri anduri kalibreerimine**

  Seda funktsiooni kasutatakse välisõhuanduru mõõtmistulemuse korrigeerimiseks.

  Näiteks: tegelik välistemperatuur = 10°C

  Kuvatud temperatuur = 11°C: Seadke **KALIBR. VÄL** väärtusele -1.

- **KALIBR. TOA...: Toatemperatuuri kalibreerimine (ruumitemperatuuri anduriga)**
  Kasutatakse toatemperatuuri korrigeerimiseks.

  Näiteks: mõõdetud temperatuur = 20°C

  Kuvatud temperatuur = 19°C: Seadke **KALIBR. VÄL** väärtusele +1

  Tehke see seadistus vähemalt 2 tundi pärast süsteemi ühendamist, sest siis on toatemperatuur stabiliseerunud.

- **AMB KORRIG...: Ruumi temperatuuri korrigeerimine (ilma ruumiteperatuuri andurita)**

  Võimaldab korrigeerida kuvatud ruumitemperatuuri.

  Näiteks: mõõdetud temperatuur = 20°C

  Displeil kuvatud temperatuur on = 19°C: Seadke **KORRIG. TOA.** väärtusele +1.

  Tehke see seadistus vähemalt 2 tundi pärast süsteemi ühendamist, sest siis on toatemperatuur stabiliseerunud.

- **KÜL.VAS. TOA...: Ruumitemperatuur külmumisvastases režiimis (ruumitemperatuuri anduriga)**

  Kasutatakse ruumi temperatuuri seadmiseks külmumisvastases režiimis iga kontuuri puhul.

11.4 Kella seaded

Vajuta	Displei	Seadeparameeter	Tehase seaded	Seadistuspiirkond	Kliendi seade
seejärel	**#AEG . PÄEV**	Parameetrid määratakse, kasutades klahve ✛ või ▭.			
	TUNNID				
	MINUTID				
	PÄEV				
	KUU				
	KUUPÄEV				
	AASTA				
	SUVEAEG:	**AUTO**: Kell läheb automaatselt suveajale märtsi viimasel pühapäeval ja uuesti talveajale oktoobri viimasel pühapäeval. **MANU**: Väärtust läheb vaja riikides, kus suve- ja talveajale minnakse üle muul kuupäeval või ei minda üldse.	**AUTO**	**AUTO või MANU**	

Muudatused salvestatakse mällu peale 2 minutit või vajutades nuppu **AUTO**.

■ Kella seadistamine

Võite samuti korrigeerida kellaaega oma DIEMATIC 3-I, kui see on vale.

Vajuta	Displei	Seadeparameeter	Tehase seaded	Seadistuspiirkond
+ ja	**KALIBR.KELL**	Kella seadistamine	+ 1,5	-2.5 kuni +5.0

▸ + ja

Teie määratud väärtus kuvatakse pärast klahvide **+** ja vajutamist ilma minutite arvuta, mida DIEMATIC 3 iga kuu kaotab või võidab.

▸ Sulge paneeli kaan.

▸ Lülitage juhtpaneel välja ja siis uuesti sisse.

Näiteks:

DIEMATIC 3 võidab iga kuu 2 minutit.

▸ **1.5** kuvatakse pärast klahvide **+** ja vajutamist.

▸ **Määratav väärtus**: 1.5-2 = **- 0.5**

12 Seadistaja seaded

Paigaldamise peab teostama kvalifitseeritud tehnik.

Erinevad parameetrid ja häälestused säilivad mälus ka pärast eletritoite väljalülitamist.

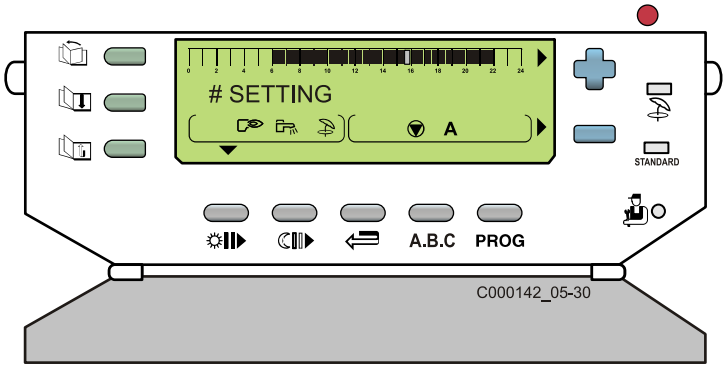

Avage kuvarit ümbritsev klapp.

Vajutage paigaldaja kalhvi 5 sekundit, kasutades kruvikeerajat või pliiatsi tina.

- Lehekülje kerimine
- Rea kerimine
- Tagasi pealkirja või eelmise rea juurde

Parameetrite tehase seadistuste taastamiseks (kasutaja ja paigaldaja tase) ajaprogramme muutamata, vajutage klahve ja **STANDARD** ühel ajal.

TAASSEAD. PARAM. kuvatakse 10 sekundit. See funktsioon ei mõjuta tunni- või impulsimõõtjaid.

12.1 Paigaldaja seaded

Vajuta	Displei		Seadeparameeter	Tehase seaded	Seadistuspiirkond
5 sekundit seejärel	**#KEEL**	**Keele valimine, kasutades klahve ✛ või ▭**			
	FRANCAIS		**FRANCAIS**	(1)	
seejärel	**#PIIR. TEMP.**	**Temperatuuri piiride seadmine, kasutades klahve ✛ või ▭**			
	KATLA MAKS.	Katla maksimaalne temperatuur ja katla seadistus sooja tarbevee tootmisel.	**80 °C**	**30-90 °C**	-
	KATLA MIN.	Katla minimaalne temperatuur.	**15 °C**	**10-50 °C**	-
	HCZP D	Küttekõvera temperatuuri põhi mugavusrežiimis (Ring A).	**VÄLJAS**	**VÄLJAS või 20-90 °C**	-
	HCZP N	Küttekõvera temperatuuri põhi alandatud režiimis (Ring A).	**VÄLJAS**	**VÄLJAS või 20-90 °C**	-
	HCZP D B*	Katla käskude seadistused, kui kontuuriks on bassein.	**VÄLJAS**	**VÄLJAS või 20-90 °C**	-
	MAKS. KONT. A*	Maksimaalne väljundi temperatuur (Ring A).	**75 °C**	**20-90 °C**	-
	PÕR.KUIV. A*	Põranda kuivamine (Ring A).	**VÄLJAS**	**VÄLJAS või 20-90 °C**	
	MAKS. KONT. B *	Maksimaalne väljundi temperatuur (Ring B).	**50 °C**	**20-90 °C**	-
	PÕR.KUIV. B *	Põranda kuivamine (Ring B).	**VÄLJAS**	**VÄLJAS või 20-55 °C**	-
	MIN. KONT. B *	Minimaalne väljundi temperatuur, mille aktiveerib seadme külmumisvastane funktsioon (Ring B).	**20 °C**	**10-30 °C**	-
	MAKS. KONT. C *	Maksimaalne väljundi temperatuur (Ring C).	**50 °C**	**20-90 °C**	-
	PÕR.KUIV. C *	Põranda kuivamine (Ring C).	**VÄLJAS**	**VÄLJAS või 20-55 °C**	-
	MIN. KONT. C *	Minimaalne väljundi temperatuur, mille aktiveerib seadme külmumisvastane funktsioon (Ring C).	**20 °C**	**10-50 °C**	-
	VÄL. KÜL.VAS.	Välistemperatuur, mis aktiveerib seadme külmumisvastase funktsiooni.	**+ 3 °C**	**- 8-+ 10 °C**	-
	MAX.R.HEAT(%)	Katla maksimumvõimsus kütmisel	100 %	20-100 %	
	MAKS.STV(%)	Katla maksimumvõimsus sooja tarbevee tootmisel	100 %	20-100 %	

*** Rida või pealkiri kuvatakse ainult nende lisaseadmete, kontuuride ja anduride puhul, mis on süsteemiga füüsiliselt ühendatud.**

(1) Franēais - Deutsch - English - Polski - Italiano - Español - Nederlands - Русский

Pärast tehtud töid salvestatakse andmed 2 minuti pärast või klapi sulgemisel.

- **KTP (Küttekõvera temperatuuri põhi)**

  Kasutatakse, et rakendada katla kontuurile minimaalset temperatuuri.
  Katla juhtimiseks/kontrollimiseks ühtlasel temperatuuril HCZP poolt seadke kontuuri gradient A/B väärtusele 0. Seda seadistust peab kasutama aerotermilise või basseini tüüpi kontuuri juhtimisel.

  Näiteks: Päevaks **HCZP D** või ööseks **HCZP N** võib määrata erineva väärtused, valides väärtuste **NO** 20 ja 90 ?C vahel.

- **MAKS. KONT...**

  Kontuuride B ja C puhul piirab kõnealune seadistus algustemperatuuri vastavas kontuuris.

  Kui põrandaküte on kasutusel, ärge tehaseseadet muutke (50 °C).
  Eeskirjad nõuavad juhtpaneelist sõltumatu ja manuaalse lähtestamise teel toimiva hoiatusseadme kasutamist, mis lülitab põrandakütte välja, kui vedeliku temperatuur saavutab 65 °C (Prantsusmaa: DTU 65.14).

  Ühendage ohutustermostaat pumba konnektori TS kontaktiga.

  Sooja tarbevee tootmisel on soovitatav seada SUHTELINE STV parameeter.

- **PÕR.KUIV...**

  Kasutatakse, et rakendada ühtlast väljundi temperatuuri, et kiirendada põrandaküttega põranda kuivamist.
  Kõnealuse temperatuuri seadistus peab vastama põrandakütte paigaldaja soovitustele.
  Nimetatud parameetri aktiveerimine (muu seadistus kui **NO**) sunnib **PÕR.KUIV.C** alatist kuvamist ja deaktiveerib juhtploki teised funktsioonid.
  Kui põranda kuivatamine on ühe kontuuri osas käivitatud, siis muud kontuurid (nt sooja tarbevee tootmine) ei tööta. Kõnealuse funktsiooni kasutamine on võimalik ainult ühes kontuuris.

- **VÄL. KÜL.VAS.**

  Sellest temperatuurist madalamal pumbad töötavad pidevalt ja järgitakse igale küttekontuurile määratud miinimumtemperatuuri.
  Kui käivitatakse seadistus **NIGHT STOP**, puudutab alandatud temperatuur kõiki küttekontuure.

12.2 Kütteringi seaded

Vajuta	Displei		Seadeparameeter	Tehase seaded	Seadistuspiirkond	Kliendi seade
 seejärel	**#PAIGAL. PARAM.**		**Parameetrite määramine, mis on seadmele spetsiifilised, kasutades klahve ✛ või ▭.**			
	HOONE INERTS		Hoone isolatsioonivõime iseloomustamine	3 (Kell 22)	0 (10 tundi) – 10 (50 tundi)	
	KONT.KÕVER A *		Gradient kontuuris A	1.5	0 kuni 4	
	RUUM. MÕJU A *		Ruumianduri A mõju reguleerimine	3	0 kuni 10	
	KONT. A:	**KÜTE**	Kontuuri kasutatakse otsese küttekontuurina	**KÜTE**	**KÜTE H.TEMP VÕIM.**	
		H.TEMP	Kasutatakse ühtlasel temperatuuril kontuuri A juhtimiseks aasta vältel (suvel väljalülitamist arvesse võtmata). Seadke parameetrid **TPC D** ja **TPC N**.			
		VÕIM.	Kontuuri A kohta andmeid ei näidata			
	PUMP A	**PUMP A**	P.A. väljundi pumba kasutamine kontuuri otsesteks käskudeks	**PUMP A**	**PUMP A KATEL**	
		KATEL	P.A. väljundi pumba kasutamine pumba esmasteks käskudeks.			
	KONT.KÕVER B *		Gradient kontuuris B	0.7	0 kuni 4	
	RUUM. MÕJU B *		Ruumianduri B mõju reguleerimine	3	0 kuni 10	
	KONT. B:	**KÜTE**	Klapiga kütteringi kasutamine	**KÜTE**	**KÜTE UJUM.B.**	
		UJUM.B.	Küttekontuuri kasutatakse basseinivee soojendamiseks			
	KONT.KÕVER C *		Gradient kontuuris C	0.7	0 kuni 4	
	KONT. C:	**KÜTE**	Klapiga kütteringi kasutamine	**KÜTE**	**KÜTE BUF.TK**	
		BUF.TK	Kontuuri kasutamine paagi juhtimiseks			
	RUUM. MÕJU C		Ruumianduri C mõju reguleerimine	3	0 kuni 10	
	S.AUX:	**PUMP A**	Lisaväljundi kasutamine kontuuri A pumba juhtimiseks.	**PUMP A**	**PUMP A KÄSK. PÕLET. TERM. STV RINGL. PROGR.** FA.MCBA	
		KÄSK. PÕLET.	Lisaväljundit juhitakse paralleelselt põleti käivitamise käsuga (☞). Automaatne välja lülitamine ei deaktiveeri seda väljundit.			
		STV RINGL.	Abiväljundi kasutamine ringlusveepumba juhtimiseks.			
		PROGR.	Lisaväljundi kasutamine iseseisva programmeeritava väljundina.			
		TERM.	Sooja tarbevee termostaadi ühendamine telefoni kaugjuhtimispuldi sisendiga.			
		FA.MCBA	Lisaväljundit kasutatakse häire edastamiseks karbist (väljund 230 V).			
	O.DHW:	**PUMP**	Paagi laadimispumba kasutamine väljundis DHW PUMP.	**PUMP**	**PUMP I.V**	
		I.V	Pöördventiili kasutamine sooja tarbevee A tootmiseks, mida kasutatakse pumbaga A ▷.			

*** Rida või pealkiri kuvatakse ainult nende lisaseadmete, kontuuride ja anduride puhul, mis on süsteemiga füüsiliselt ühendatud.**

i Pärast tehtud töid salvestatakse andmed 2 minuti pärast või klapi sulgemisel.

HOONE INERTS

Tehaseseadete muutmisest on kasu vaid erandjuhtudel.

0 kui hoone soojuskadu on suur.

3 kui hoone soojukadu on normaalne.

10 kui hoone soojuskadu on väike.

PUMP A:

- **PUMP A** parameetris juhib väljund ⊳ kontuuri A ning seda võib kasutada koormuspumbana sooja tarbevee tootmisel pöördventiiliga **STV** väljundil.
  Märkused: **DTGE-35** katelde korral seadke parameeter **PUMP A** parameetrik **KATEL** (vaata Paigaldusjuhend).
- **KUUM.** parameetris käivitatakse pump A siis, kui antakse teisene käsk (kontuurid A, B, C, STV või VM).

KONT. KÕVER...

Eraldi seadistus iga kontuuri jaoks.

- **Küttekõvera kontuur A**

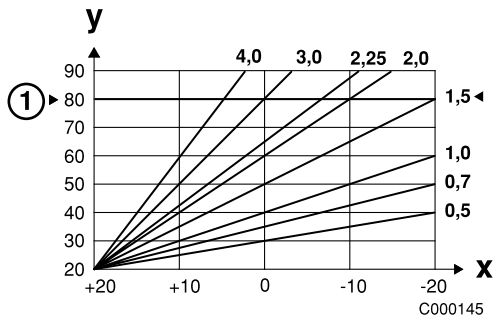

① Kõrgeim lubatud katlavee temperatuur: 90 °C (tehase seadistus 80 °C)

x Välistemperatuur (°C)

y Väljuva vee temperatuur (°C)

Küttekõvera tehase seadistus on 1.5.

- **Küttekõvera kontuur B või C**

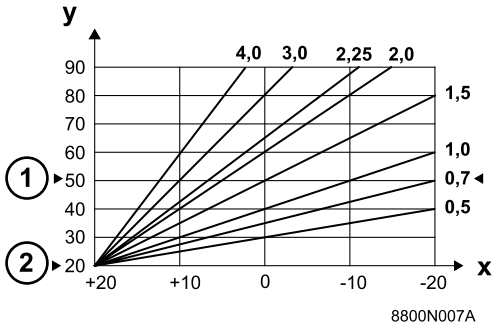

① Kõrgeim lubatud katlavee temperatuur (tehase seadistus 50 °C)

② Katla minimaalne temperatuur (tehase seadistus 20 °C)

x Välistemperatuur (°C)

y Väljuva vee temperatuur (°C)

Küttekõvera tehase seadistus on 0.7.

RUUM.AN.MÕJU

Kasutatakse antud ruumi küttetemperatuuri seadistamiseks ruumianduri abil.

0 Mõju puudub (regulaator on paigaldatud kohta, millel pole mõju)

1 Mõjub natuke

3 Mõjub keskmiselt (soovituslik paigutus)

10 Ruumi termostaadile vastav toimimine

12.2 Kütteringi seaded (järg)

Vajuta	Displei		Seadeparameeter	Tehase seaded	Seadistuspiirkond	Kliendi seade
seejärel	**#PAIGAL. PARAM.**		**Parameetrite määramine, mis on seadmele spetsiifilised, kasutades klahve ✛ või ▭.**			
	KT.TEL:	**AVAT.**	Telefoni sisend aktiveerub, kui kontakt on avatud	**SULET.**	**AVAT.** **SULET.**	
		SULET.	Telefon aktiveerub, kui kontakt on suletud.			
	I.TEL:	**KÜL.VAS.**	Käivitab külmumiskaitse	**KÜL.VAS.**	**KÜL.VAS.** **STV+KÜTE** **KÜTE** **STV** **TERM. A** **UJUM.**	
		STV+KÜTE	Soojaveepaagi töö mõjutab nii kütte kui ka sooja tarbevee tootmist.			
		KÜTE	Paak soojendamiseks.			
		STV	Paak sooja tarvebee jaoks.			
		TERM. A	Ruumi termostaadi ühendus kontuuriga A.			
		UJUM.	Kasutatakse basseini uuesti soojendamise välja lülitamiseks kaugjuhtimispuldil.			
	ÖÖ	**DEC.**	Alandatud temperatuur püsib	**DEC.**	**DEC. või STOPP**	
		STOPP	Katla töö lakkab			
	SIS. 0-10 V		Juhtimise käivitamine 0-10 V.	**VÄLJAS**	**VÄLJAS/ SEES**	
	MIN.P/VÄLJ. 0-10 V*		Juhistele vastav pinge miinimumseadistus.	0.5 V	0-10 V	
	MAKS.P 0-10 V*		Kuhistele vastav pinge maksimumseadistus.	9.5 V	0-10 V	
	CONS.MIN 0-10V*		Juhistele vastav miinimumtemperatuuri määramine.	20 °C	10-70 °C	
	CONS.MAX 0-10V*		Maksimaalne seadistustemperatuur.	80 °C	10-100 °C	

*** Rida või pealkiri kuvatakse ainult nende lisaseadmete, kontuuride ja anduride puhul, mis on süsteemiga füüsiliselt ühendatud.**

Pärast tehtud töid salvestatakse andmed 2 minuti pärast või klapi sulgemisel.

<table>
<tr><th>KT.TEL: säte</th><th></th><th></th><th>AVAT.</th><th>SULET.</th><th>AVAT.</th><th>SULET.</th></tr>
<tr><th>I.TEL: olek</th><th></th><th></th><th>AVAT.</th><th>SULET.</th><th>SULET.</th><th>AVAT.</th></tr>
<tr><td rowspan="6">I.TEL:</td><td colspan="2">KÜL.VAS.</td><td>Katla töörežiim valitud</td><td>Külmumisvastase kaitse režiim</td><td>Külmumisvastase kaitse režiim</td><td>Katla töörežiim valitud</td></tr>
<tr><td>STV+KÜTE</td><td>Soojaveepaagi töö mõjutab nii kütte kui ka sooja tarbevee tootmist</td><td colspan="2">Põleti, küttepumba (lisapumba) ja STV koormuspumba väljalülitamine.</td><td colspan="2" rowspan="5">Katla töörežiim valitud.</td></tr>
<tr><td>KÜTE</td><td>Soojaveepaagi kasutamine mõjutab vaid kütet</td><td colspan="2">Küttepumba (lisapumba) väljalülitamine.
Põleti välja lülitamine, kui sooja tarbevee tootmine seda nõuab.</td></tr>
<tr><td>STV</td><td>Soojaveepaak mõjutab ainult sooja tarbevett</td><td colspan="2">Sooja tarbevee funktsioon ei ole katlaga tagatud.</td></tr>
<tr><td>TERM. A</td><td>Ruumi termostaadi ühendus kontuuriga A</td><td colspan="2">Kontuur A külmumisvastases režiimis.</td></tr>
<tr><td>UJUM.</td><td>Kasutatakse basseini uuesti soojendamise välja lülitamiseks kaugjuhtimispuldil</td><td colspan="2">Basseini soojendus väljas.</td></tr>
</table>

- KT.TEL:

  Määrab kontakti oleku (avatud või suletud), mis aktiveerib telefoni sisendiga seotud sisendfunktsiooni.

- **I.TEL:**

Kasutatakse telefoni sisendiga seotud funktsiooni määratlemiseks. DIEMATIC telefoni sisend asub terminalide 1 ja 2 vahel telefoni riviklemmil.

- **ÖÖ**

i See seade on nähtaval, kui vähemalt ühes küttekontuuris pole ruumiandur ühendatud.

Ilma ruumiandurita olevad küttekontuurid:

- **NIGHT :DEC.** (alandatud temperatuur): Alandatud temperatuur püsib alandatud temperatuuri perioodide jooksul. Kontuuri pump töötab pidevalt.
- **NIGHT :STOP** (Stopp): Küte katkeb alandatud temperatuuriga perioodide ajaks. Kui seadme külmumisvastane funktioon on aktiveeritud, on aktiveeritud ka **NIGHT DEC.** funktsioon.

Küttekontuurid, millega on ühendatud ruumiandur:

- **ÖÖ: STOPP** on aktiveeritud, kui toatemperatuur on seadistusest kõrgem.
- **NIGHT DEC.** on aktiveeritud, kui toatemperatuur on seadistusest madalam.

- 0-10 V funktsioon

See funktsioon regueelrib katla tööd kus väline süsteem 0-10 V väljund, on ühendatud 0-10 V sisendiga. Selline juhtimine tagab juhistele vastava katlavee temperatuuri. Parameeter **KATEL MAKS.** peab olema suurem kui **CONS.MAX 0-10 V** ja **KATEL MIN.** suurem kui **CONS.MIN 0-10 V**.

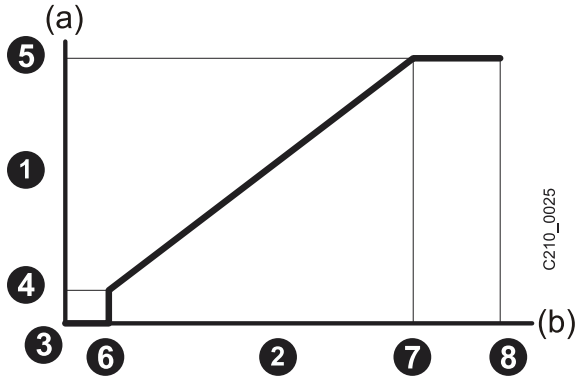

1. Väljuva vee normtemperatuur (°C)
2. Voolutoite sisendpinge (V) - DC
3. 0 V
4. **CONS.MIN 0-10V**
5. **CONS.MAX 0-10V**
6. **MIN.P/VÄLJ. 0-10 V**
7. **MAKS.P 0-10 V**
8. 10 V

(a) Katlavee temperatuur

(b) Pinge sisendil

Kui sisendpinge on väiksem kui **VMIN/OFF 0-10V**, siis katel ei tööta.

Katlavee temperatuuri seadistus vastab täpselt sisendile 0-10 V. Sekundaarsed katlakontuurid jätkavad tööd, aga need ei avalda mingit mõju katlavee temperatuurile. Kui kasutusel on sisend 0-10 V ja sekundaarne katlakontuur, peab väline regulaator, mis hoolitseb 0-10 V voolutoite eest, alati nõudma vähemalt sekundaarse kontuuri jaoks vajalikku temperatuuri.

12.3 Mitmesugust

Vajuta	Displei		Seadeparameeter	Tehase seaded	Seadistuspiirkond	Kliendi seade
seejärel	**#MITMESUGUST**		**Parameetrid määratakse, kasutades klahve ✚ või ▭**			
	KUV.	**ASENDATUD**	Kahe eelneva kuva asendatud kuva	**ASENDATUD**	**ASENDATUD AEG-PÄEV KATLA T.**	
		AEG-PÄEV	Aja alatine kuvamine			
		KATLA T.	Temperatuuri alatine kuvamine			
	BAND WIDTH		Kolmikventiili seadistusväärtuse määramine	**12 K**	**4–16 K**	
	KATL./KOL.VEN. MUUT.*		Katla ja ventiilide vahelise temperatuurierinevuse alampiiri määramine	**4 K**	**0–16 K**	
	H. PUMP DELAY		Küttepumpade seiskumisele kuluva viivituse määramine	**4 minutit**	**0–15 minutit**	
	HW. PUMP DELAY*		Sooja tarbevee pumpade seiskumisele kuluva viivituse reguleerimine	**2 minutit**	**0–15 minutit**	
	ADAPT*	**SEES**	Küttekõverate automaatne sobitumine iga kontuuri juures, mille ruumianduri mõju on > 0	**SEES**	**SEES või VÄLJAS**	
		VÄLJAS	Küttekõveraid saab muuta vaid käsitsi			
	STV *	**KOKKU**	Basseini vee kütmine ja taaskütmine katkevad, sest sooja tarbevee tootmine on eelispositsioonil	**KOKKU**	**KOKKU SLIDING VARASEM PUUDUB.**	
		SLIDING	Sooja tarbevee tootmine ja klapi tsirkulatsioon, kui saadaval olev väljund on piisav			
		VARASEM PUUDUB.	Soojendus ja sooja tarbevee tootmine. ⚠ **Ülekuumenemise oht sirge küttekontuuri juures.**			
	LEG PROTEC*		Jala kaitse funktsiooni aktiveerimine	**VÄLJAS**	**VÄLJAS või SEES**	
	BURN.MIN.RUN		Põleti minimaalne tööaja määramine	**1 minut**	**0–4 minutit**	
	B.P. VIIVITUS*		Boileripumba väljalülitamise ajastus, kui kasutatakse kaskaadi	**3 minutit**	**1–30 minutit**	

*** Rida või pealkiri kuvatakse ainult nende lisaseadmete, kontuuride ja anduride puhul, mis on süsteemiga füüsiliselt ühendatud.**

ℹ Pärast tehtud töid salvestatakse andmed 2 minuti pärast või klapi sulgemisel.

▸ BAND WIDTH

Määratud väärtust saab tõsta, kui kasutatavad ventiilid on kiired ja langetada, kui ventiilid on aeglased.

▸ H. PUMP DELAY

Küttepumpade väljalülitamise ajaline viivitus väldib katla ülekuumenemist.

▸ HW. PUMP DELAY

Sooja tarbevee laadimispumba väljalülitamise ajaline viivitus väldib katla küttekontuuride ülekuumenemist.

▸ LEG PROTEC

Sooja tarbevee paak on igal laupäeval kella 4 kuni 5 ülekuumenenud temperatuurini 70? C. Legionelladevastane funktsioon takistab legionellade teket paaki.

ℹ Määrake boileri maksimaalseks temperatuuriks (**BOILER MAKS.**) 80°C ja kinnitage segamissüsteem, mis takistab 60°C kõrgema temperatuuriga sooja tarbevee väljutamist.

12.4 Parameetrite ja sisendi/väljundi kontroll (testimine)

Vajuta	Displei	Väljund- või sisendparameetri olek
10 sekundit seejärel	#PARAMEETRID	
	PERMUT	Kaskaadi permutatsiooni olek (1 = permutatsioon 1-2, 2 = permutatsioon 2-1)
	STAGE	Voolukiirus (Küttesüsteemis olevate katelde arv)
	NB.CASC.:	Kaskaadühenduses olevate tuvastatud katelde arv
	POWER %	Ajutine välund % (0 % = Minimaalne välund või põleti on välja lülitatud)
	KIIR. B.(RPM)	Ventilaatori kiirus (Mõõdetud väärtused)
	CONS.RPM	Juhised ventilaatori kiiruse määramiseks (pööret minutis)
	MEAN OUTSIDE T	Keskmine välistemperatuur
	CALC.T. BOILER	Katlavee arvestuslik temperatuur
	KATLA T.	Mõõdetud katla temperatuur
	ARV.T.KASK**	Arvutatud temperatuur kaskaadi väljavoolul
	KASK. TEMP.**	Mõõdetud temperatuur kaskaadi väljavoolul
	CALCULATED T. A	Kontuurile A arvestatud väljuva vee temperatuur
	CALCULATED T. B*	Kontuurile B arvestatud väljuva vee temperatuur
	VÄLJ. TEMP. B	Mõõdetud algustemperatuur B
	CALCULATED T. C*	Kontuurile C arvestatud väljuva vee temperatuur
	VÄLJ. TEMP.C	Mõõdetud algustemperatuur C
	KNOB A*	Ruumianduri A temperatuuri reguleerimisnupu asend
	KNOB B*	Ruumianduri B temperatuuri reguleerimisnupu asend
	KNOB C*	Ruumianduri C temperatuuri reguleerimisnupu asend
	OFFSET ADAP A*	Kontuurile A arvestatud temperatuuri korrigeerimine
	OFFSET ADAP B*	Kontuurile B arvestatud temperatuuri korrigeerimine
	OFFSET ADAP C*	Kontuurile C arvestatud temperatuuri korrigeerimine
seejärel	**VEAT. MÄLU**	Veateadete mälu
	1 TÕRGE...	Tõrge mällu salvestatud + tõrke päev, kuu ja kellaaeg
	...	
	10 TÕRGE...	Tõrge mällu salvestatud + tõrke päev, kuu ja kellaaeg
seejärel	**#TESTI TULEMUSED**	
	PÕLETI: JAH/EI	Põleti sees/väljas
	ABIVÄLJUND: JAH/EI	Abiväljund sees / väljas
	SOOJA TARBEVEE PUMP: JAH/EI*	Sooja tarbevee pumba seiskamine / käivitamine
	KONTUURI A P.: JAH/EI	Kontuuri A pumba seiskamine / käivitamine
	3WVB AVAMINE: JAH/EI*	Klapiahela B avamine/sulgemine
	V3WB SULGEMINE: JAH/EI*	Klapiahela C sulgemine/peatamine
	P.CIRC B : JAH/EI*	Kontuuri B pumba seiskamine / käivitamine
	3WV C AVAMINE: JAH/EI*	Klapiahela C avamine/sulgemine
	V3W C SULGEMINE: JAH/EI*	Klapiahela C sulgemine/peatamine
	P.CIRC. C: JAH/EI*	Kontuuri C pumba seiskamine / käivitamine

*** Rida või pealkiri kuvatakse ainult nende lisaseadmete, kontuuride ja anduride puhul, mis on süsteemiga füüsiliselt ühendatud.**

**** See rida kuvatakse ainult katlale 1.**

Vajuta	Displei	Väljund- või sisendparameetri olek
seejärel	**#TESTI SISENDID**	
	PHONE REM.	Telefonisisendil on vahelik (1 = lülitatud, 2 = ei)
	FLAME	Leek (1 = lülitatud, 2 = ei)
	FAILURE	Veateade: jah (1) või ei (0)
	JÄRJESTUS	Töörežiim: **OOTEL-VENTILAATOR-SÜÜDE-SEES-POOLELIOLEV-VÄLJA**
	TYPE	Katla tüüp + Kontrollväärtus tehnikule
	KONTR. PROTOKOLL	Kontrollväärtus tehnikule
	KAUGJUHTIMISSEADE A: SEES/FF*	KaugjuhtimisseadeA (jah = lülitatud, ei = ei)
	KAUGJUHTIMISSEADE: SEES/VÄLJAS*	KaugjuhtimisseadeB (jah = lülitatud, ei = ei)
	KAUGJUHTIMISSEADE: SEES/VÄLJAS*	KaugjuhtimisseadeC (jah = lülitatud, ei = ei)
seejärel	**#KONFIGURATSIOON**	
	MODE: MONO/ALL CIRC.	Selle seadistuse alusel valitakse, kas kaugregulaatorist tehtud möödajuhtimine kehtib ühe küttekontuuri kohta **(MONO)** või kehtib see kõigile küttekontuuridele **(ALL CIRC)**
	KASKAAD NR. 1 KUNI 10	**VÄLJAS**: Katel ei ole kaskaadis **1**: Katel või Juhtkatel **2** kuni **10**: Juhitav katel
	FUNCT: **KASKAAD:/PARA***	Töötamine kaskaadis (Vaata paigaldusjuhendeid "Kaskaadühendused")
	***PARALLEL CASC.** **10°** **(min: -10°, max: 20°)**	Välistemperatuur, mille juures käik katlad käivitatakse (Vaata paigaldusjuhendeid "Kaskaadühendused")
	TYPE**	Karbi tüüp: 35 kW-des, 45 kW-des, 65 kW-des, 90 kW-des, 115 kW-des
	VENT. START**	Ventilaatori käivituskiirus (pööret minutis) Tehase seaded (maagaas): 35 kW-des: 2500, 45 kW-des: 2500, 65 kW-des: 2500, 90 kW-des: 2500, 115 kW-des: 2500 Sätte vahemik: 2000 kuni 3000 (pööret minutis)
	MIN.VENT.**	Ventilaatori minimaalne kiirus (pööret minutis) Tehase seaded (maagaas): 35 kW-des: 1100, 45 kW-des: 1100, 65 kW-des: 1200, 90 kW-des: 1200, 115 kW-des: 1300 Sätte vahemik: 1000 kuni 6000 (pööret minutis)
	MAKS. VENT.**	Maksimaalne ventilaatori kiirus (pööret minutis) Tehase seaded (maagaas): 35 kW-des: 4600, 45 kW-des: 5200, 65 kW-des: 5200, 90 kW-des: 6200, 115 kW-des: 7000 Sätte vahemik: 1000 kuni 7000 (pööret minutis)
seejärel	**#ÜLEVAATUS**	Aktiveerib programmeeritud kuupäeva kättejõudmisel kuva **ÜLEVAATUS** loova funktsioon
	REVISION HOUR*	Kellaaeg, millal **REVISION** (HOOLDUS) ilmub ekraanile
	REV. YEAR: **VÄLJAS**/AAAA	Aasta, millal sõnum **REVISION** (HOOLDUS) ekraanile ilmub
	REVIS. MONTH*	Kuu, millal sõnum **REVISION** (HOOLDUS) ekraanile ilmub
	REVISION DATE*	Päev, millal sõnum **REVISION** (HOOLDUS) ekraanile ilmub

*** Rida või pealkiri kuvatakse ainult nende lisaseadmete, kontuuride ja anduride puhul, mis on süsteemiga füüsiliselt ühendatud.**

**** Neid ridu kuvatakse ainult ühe minuti jooksul pärast katla sisselülitamist. Neid ridu ei kuvata kunagi, kui ohutuse juhtkarp on lukustatud või MCBA COM. FAULT tõrke ajal.**

13 Seadistamine erinevale gaasi tüübile

Belgia: Ainult SERV'élite on volitatud selle seadme muutmiseks.

Gaasi ühendamine ja seadistamine tuleb teostada kvalifitseeritud personali poolt vastavalt eeskirjadele NBN D 51.003,NBN D 30.003,NBN B 61.001,NBN B 61.002 ja NBN D 51.006.

13.1 Maagaasilt üleminek vedelgaasile

■ DTGE130-35, DTG130-35, DTG130-45 ja DTG130-65

Maagaasilt propaanile ümberlülitamine vajab:

- põleti seadistamist,
- ventilaatori maksimaalse kiiruse seadistamist.

■ DTG130-90

Maagaasilt propaanile ümberlülitamine vajab:

- Muutmiskomplekti paigaldamist.

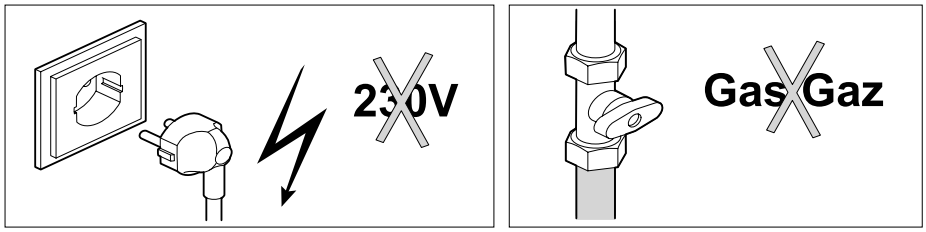

C001279

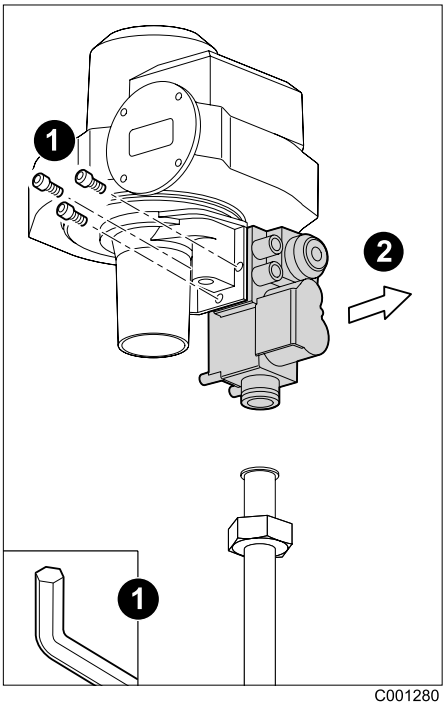

C001280

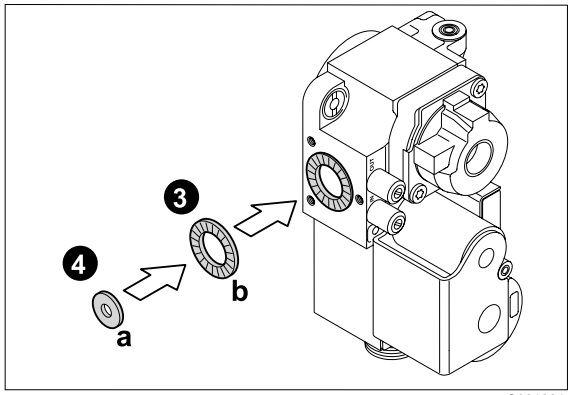

C001281

- põleti seadistamist,
- ventilaatori maksimaalse kiiruse seadistamist,
- ventilaatori käivituskiiruse seadistamist.

- Lülitage On/Off lülitist katel välja.

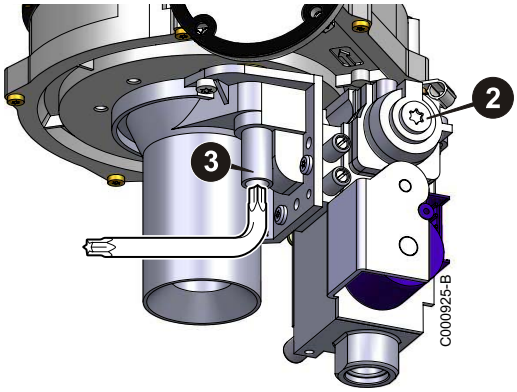

- Lähtestage põleti "maksimaalse väljundi" reguleerimiskruvi **3** keeramisega:
  - 3 pöörde võrra paremale: DTGE130-35, DTG130-35, DTG130-45.
  - 4 pöörde võrra paremale: DTG130-65.
- Paigaldage DTG130-90 muutmiskomplekt.
- Lülitage käivitamise/seiskamise lüliti sisselülitatud asendisse.
- Määrake ventilaatori maksimaalse pöörlemiskiiruse väärtuseks:
  - 4200 pööret minutis: DTGE130-35, DTG130-35.
  - 4600 pööret minutis: DTG130-45, DTG130-65.
  - 6100 pööret minutis: DTG130-90.

  Vt peatükki: Parameetrite ja sisendi/väljundi kontroll (testimine); "Juhtpaneel: **MAKS. VENT.**" (lehekülg 63).
- Seadistage ventilaatori käivituskiiruseks 2000 pööret minutis: DTG130-90.

  Vt peatükki: Parameetrite ja sisendi/väljundi kontroll (testimine); "Juhtpaneel: **VENT. START**" (lehekülg 63).
- Muutke katla võimsus maksimaalseks.
  - Kallutage juhtpaneelil olevat klappi.
  - Vajutage samaaegselt nuppe ja 2 sekundi jooksul.
  - Seadke põleti väljund, kasutades klahve **+** ja **-**.

    P Ξ: Põleti maksimaalne võimsus
- Eemaldage plastpistik mõõtetorust.
- Mõõtke CO_2 või O_2 taset suitsugaasides.
- Häälestada: CO_2 kuni 10.7 ±0.3% või O_2 kuni 4.8 ±0.2%.
- Kontrollige leeki läbi leegikontrolli akna. See ei tohi kustuda. Leek peab olema stabiilne ja värvilt sinine, põleti servas peab olema näha oranže ebemeid.
- Seadke põleti väljund minimaalsele, kasutades klahvi **-**. P _: Minimaalne väljund.
- Mõõtke CO_2 või O_2 taset suitsugaasides.
- muutke "minimaalse väljundi" seadistust, kasutades seadistuskruvi **2**.
- Kontrollige uuesti saadud väljundit.
- Vajadusel korrigeerige.

Šveits nr: OPAIRi riikliku määrusega õhu kaitsmise kohta CO and NOx suhtes kehtestatud maksimaalseid piirväärtusi tuleb kontrollida, kasutades seadme asukohas teostatud mõõtmisi..

- Kui seadistus on õige, sulgege klapp.
- Lülitage On/Off lülitist katel välja.
- Eemaldage mõõteseadmed.
- Asetage plastpistik tagasi mõõtetorusse.

■ DTG130-115

Maagaasilt propaanile ümberlülitamine vajab:

- Muutmiskomplekti paigaldamist.

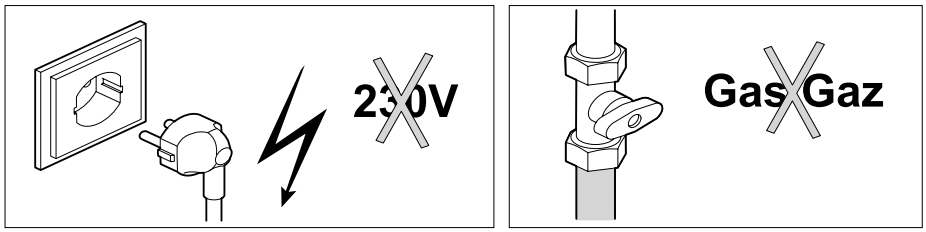

C001279

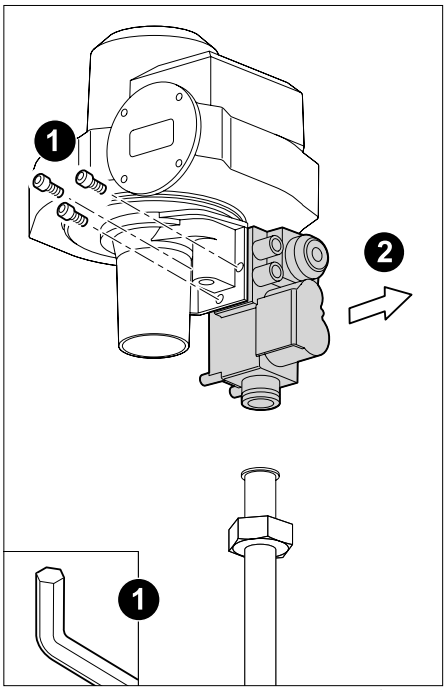

C001280

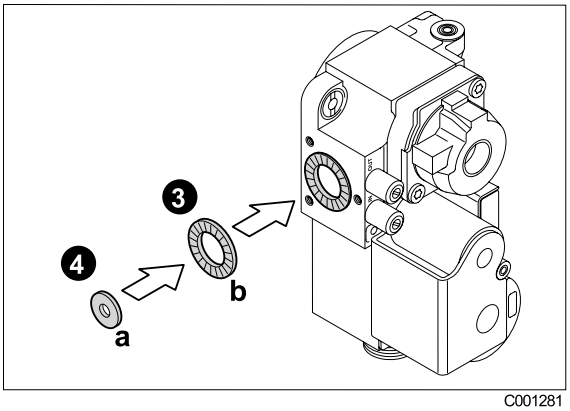

C001281

- põleti seadistamist,
- ventilaatori maksimaalse kiiruse seadistamist.

▸ Avage ülemine klapp.

▸ Lülitage On/Off lülitist katel välja.

▸ Avaneb juurdepääs küttekehale ja gaasiklapile
Vt peatükki Puhastus ja hooldus.

▸ Asetage gaasiplokk paika.

vt Paigalduse juhend, Propaanile üleminekuks vajalik muudatuskomplekt.

▸ Lülitage käivitamise/seiskamise lüliti sisselülitatud asendisse.

▸ Määrake ventilaatori maksimaalse pöörlemiskiiruse väärtuseks:
- 6700 pööret minutis: DTG130-115.

Vt peatükki Parameetrite ja sisendi/väljundi kontroll (testimine) "Juhtpaneel: **MAKS. VENT.**" (lehekülg 63)

▸ Muutke katla võimsus maksimaalseks.
- Kallutage juhtpaneelil olevat klappi.
- Vajutage samaaegselt nuppe ja 2 sekundi jooksul.
- Seadke põleti väljund, kasutades klahve **+** ja **-**.
  P3: Põleti maksimaalne võimsus

▸ Eemaldage plastpistik mõõtetorust.

▸ Mõõtke CO_2 või O_2 taset suitsugaasides.
vt Juhtpaneel lehekülg 39.

▸ Häälestada: CO_2 kuni 10.7 ±0.3% või O_2 kuni 4.8 ±0.2%.

▸ Kontrollige leeki läbi leegikontrolli akna. See ei tohi kustuda. Leek peab olema stabiilne ja värvilt sinine, põleti servas peab olema näha oranže ebemeid.

▸ Seadke põleti väljund minimaalsele, kasutades klahvi **-**. P_: Minimaalne väljund.

▸ Mõõtke CO_2 või O_2 taset suitsugaasides.

- muutke "minimaalse väljundi" seadistust, kasutades seadistuskruvi ❹.

vt Juhtpaneel lehekülg 40.

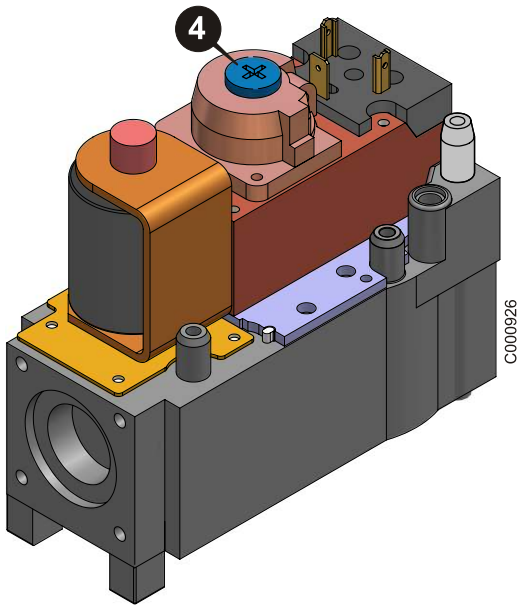

- Kontrollige uuesti saadud väljundit.
- Vajadusel korrigeerige.

Šveits nr: OPAIRi riikliku määrusega õhu kaitsmise kohta CO and NOx suhtes kehtestatud maksimaalseid piirväärtusi tuleb kontrollida, kasutades seadme asukohas teostatud mõõtmisi..

- Kui seadistus on õige, sulgege klapp.
- Lülitage On/Off lülitist katel välja.
- Eemaldage mõõteseadmed.
- Asetage plastpistik tagasi mõõtetorusse.

13.2 Gaasi tüüp

Lisage märgis näitamiseks, millise gaasitüübi jaoks katel on seadistatud.

13.3 Välise solenoidklapi paigaldus

kõik riigid, v.a Belgia:
Paigalduse jaoks, mis asub vähemalt 1 meeter allpool alumise korruse pinda, on vajalik lisada gaasitorule hoonesse sisselaske läheduses väline solenoidklapp.

Belgia:

Gaasi ühendamine ja seadistamine tuleb teostada kvalifitseeritud personali poolt vastavalt eeskirjadele NBN D 51.003,NBN D 30.003,NBN B 61.001,NBN B 61.002 ja NBN D 51.006.

Paigalduse jaoks, mis asub vähemalt 1 meeter allpool alumise korruse pinda, on vajalik lisada gaasitorule hoonesse sisselaske läheduses väline solenoidklapp.

Elektriühendused teostage juhtpaneelil kasutades alarm- ja kontrollmooduleid.

Häire ja juhtmoodul AM35 (GR12).

14 Töökorras seadme üleandmisdokumentide vormistus

Märgistage sooritatud tööd ja kirjutage mõõteväärtused		
Kuupäev		
Ettevõte		
Paigaldus		
Gaasilekke kontroll		
Värske õhu/heitgaasi toru kontroll		
Heitgaasi toru lekke kontroll		
Neutraliseerimisseadmete kontroll (kui kasutatakse)		
Võrrelge seadme andmesildil olevat teavet gaasi tüübiga, mis on saadaval kohapeal		
Saadaval oleva gaasitüübi Wobbe Wo indeks (rahvusvahelised W-d)		
HuB (rahvusvaheline HiB) saadaval oleva gaasitüübi alumine soojuslik tööväljund		
Kontrollige mõõteühenduse gaasiühenduse rõhku (dünaamiline rõhk)		
Katlavee temperatuur		
Suitsugaasi temperatuur / Ruumitemperatuur		
Süsiniku taseme mõõtmine heitgaasides (CO_2)		
Süsinik monooksiidi taseme mõõtmine heitgaasides (CO)		
Heitgaasidest tingitud kao arvutamine		
Funktsionaalsuskontroll		
Kontrolli määramine		
Kasutaja informeerimine kontrolli paigaldamisest ja kasutusjuhiste andmine		
Allkiri / Ettevõtte tempel		

15 Hooldus

15.1 Tutvustus

Juhul kui katel on õigesti seadistatud, vajab see minimaalselt hooldust. Katel vajab vaid kord aastas kontrollimist ja vajadusel ka puhastamist.

15.2 Ülevaatus

Katla igaaastane kontroll võib piirduda järgnevate toimingute sooritamisega:
- Leegi mõõtmine ja töö kontroll
- Puhastage sifoon
- Kontrollige kondensaadi kogumist
- Süüteelektroodi ja ionisatsioonianduri kontroll
- Seadke süüteelektroodide vaheline vahemaa: 3 kuni 4 mm
- Kontsentrilise heitgaasi väljalaske ja põlemiseks vajaliku õhu sisselaske torude kontroll
- Kontrollige küttesüsteemi rõhku (min 0.8 bar). Kui vajalik lisage surve tõstmiseks vett (soovitatav rõhk: 1.5 bar)
- Kontrolli ionisatsiooni pinget: 4 kuni 9 µA.

15.2.1 Kontrollige põlemis-saaduste parameetreid

Selle kontrolli võib sooritada, mõõtes põletatud gaasi väljaheitetoru CO_2/O_2 sisalduse mõõtmispunktis.
Viige katla väljund maksimumini nii, et vee temperatuur ulatub umbes 70 °C.

kõik riigid, v.a Belgia:

Katlad	Ventilaatori kiirus					Maagaas G20/G25		Propaan	
	pööret minutis					O_2	CO_2	O_2	CO_2
	Maksimaalne väljund		Minimaalne väljund	Käivitusväljund		%	%	%	%
	Maagaas	Propaan		Maagaas	Propaan				
DTGE130-35, DTG130-35	umbes 4600	umbes 4200	umbes 1100	2500	2500	4.8/4.8 ± 0.2	9.0/9.0 ± 0.3	4.8 ± 0.2	10.7 ± 0.3
DTG130-45	umbes 5200	umbes 4600	umbes 1100	2500	2500	4.8/4.8 ± 0.2	9.0/9.0 ± 0.3	4.8 ± 0.2	10.7 ± 0.3
DTG130-65	umbes 5200	umbes 4600	umbes 1200	2500	2500	4.8/4.8 ± 0.2	9.0/9.0 ± 0.3	4.8 ± 0.2	10.7 ± 0.3
DTG130-90	umbes 6200	umbes 6100	umbes 1200	2500	2000	3.9/3.9 ± 0.2	9.5/9.5 ± 0.3	4.8 ± 0.2	10.7 ± 0.3
DTG130-115	umbes 7000	umbes 6700	umbes 1300	2500	2000	4.8/3.9 ± 0.2	9.0/9.5 ± 0.3	5.7 ± 1.0	10.0 ± 0.7

Korrigeerige põleti seadistusi ±0.3% CO_2; ±0.2% O_2.

Belgia:

Katlad	Ventilaatori kiirus					Maagaas G20/G25		Propaan	
	pööret minutis					O_2	CO_2	O_2	CO_2
	Maksimaalne väljund		Minimaalne väljund	Käivitusväljund		%	%	%	%
	Maagaas	Propaan		Maagaas	Propaan				
DTGE130-35, DTG130-35	umbes 4600	umbes 4200	umbes 1100*	2500	2500	4.8/* ± 0.2	9.0/* ± 0.3	4.8 ± 0.2	10.7 ± 0.3
DTG130-45	umbes 5200	umbes 4600	umbes 1100	2500	2500	4.8/* ± 0.2	9.0/* ± 0.3	4.8 ± 0.2	10.7 ± 0.3
DTG130-65	umbes 5200	umbes 4600	umbes 1200	2500	2500	4.8/* ± 0.2	9.0/* ± 0.3	4.8 ± 0.2	10.7 ± 0.3
DTG130-90	umbes 6200	umbes 6100	umbes 1200	2500	2000	3.9/3.9 ± 0.2	9.5/9.5 ± 0.3	4.8 ± 0.2	10.7 ± 0.3
DTG130-115	umbes 7000	umbes 6700	umbes 1300	2500	2000	4.8/3.9 ± 0.2	9.0/9.5 ± 0.3	5.7 ± 1.0	10.0 ± 0.7

* Ligikaudu CO_2 sisaldab: 7.5% Ligikaudu O_2 sisaldab: 7.3%

Põlenud gaaside temperatuuri saab mõõta samuti väljaheitetoru mõõtmispunktis. Põlenud gaasi temperatuur ei tohi ületada tagasivoolava vee temperatuuri rohkem kui 30 °C. Kui selgub, et katla põletusvõime ei ole pärast seda kontrolli optimeeritud, puhastage seade.

15.2.2 Süüteelektroodi seaded

- Kontrollige süüteelektroodi seadeid.. Seadke süüteelektroodide vaheline vahemaa: 3 kuni 4 mm.

15.2.3 Kontrollige küttesüsteemi rõhku

Hüdrauliline rõhk peab olema minimaalselt 0.8 bar.. Soovitame täita süsteemi ligikaudu rõhuni 1.5 bar.

15.2.4 Vajaliku ionisatsiooni kontroll

- Kallutage juhtpaneelil olevat klappi.
- Vajutage samaaegselt nuppe ja 2 sekundi jooksul.
- Kasutage P3-t P1-le lülitumiseks nuppe **+** ja **-**
  - P3: Maksimaalne katla väljund
  - P1: Minimaalne väljund
- Kuvamisalas:

EMISSIOONIMÕÕDE 88,8°: Katlavee temperatuur

EMISSIOONIMÕÕDE 8888: Ventilaatori kiirus

EMISSIOONIMÕÕDE 88,8 uA: Ionisatsioonivool

15.3 Puhastus ja hooldus

Enne mistahes toimingu sooritamist veenduge, et:

- Toiteühendus on lahti ühendatud,
- Gaasivarustus on välja lülitatud,
- Katel on hüdrauliliselt eraldatud ja tühjendatud (vajadusel).

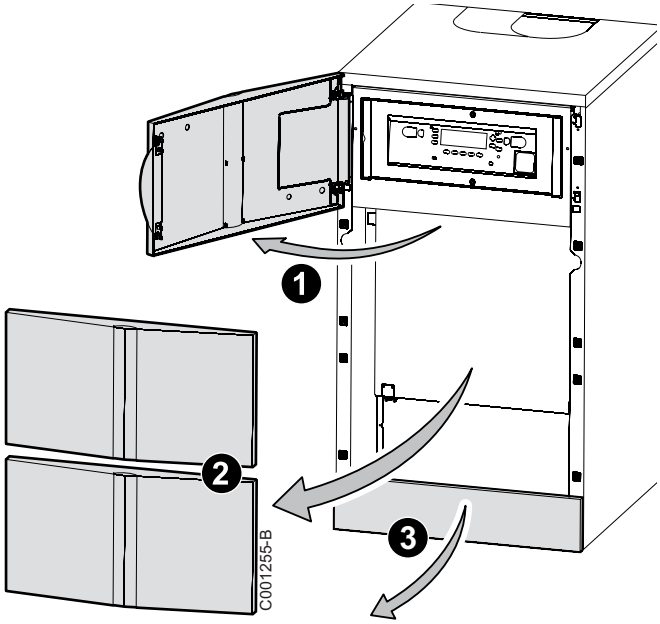

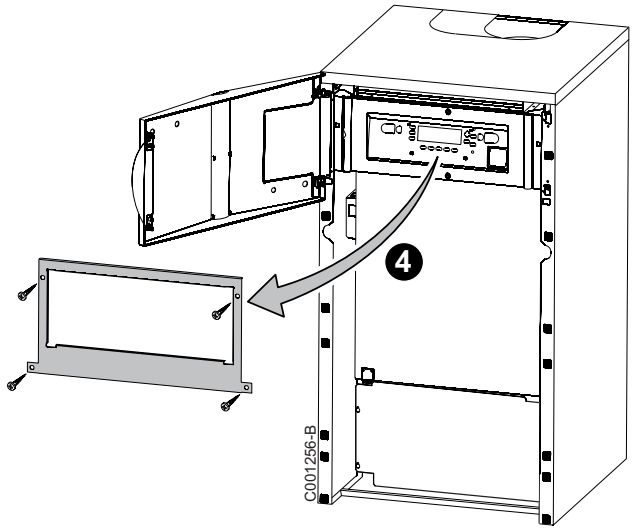

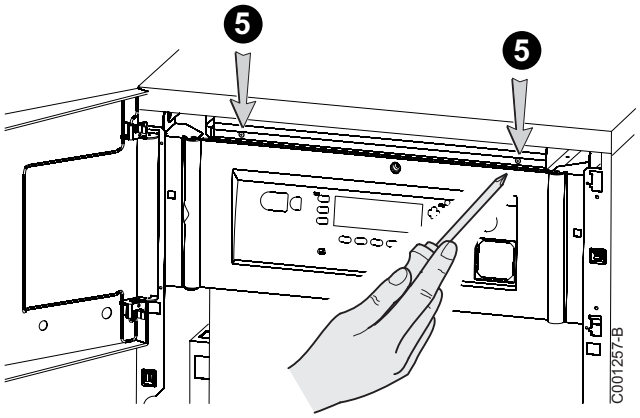

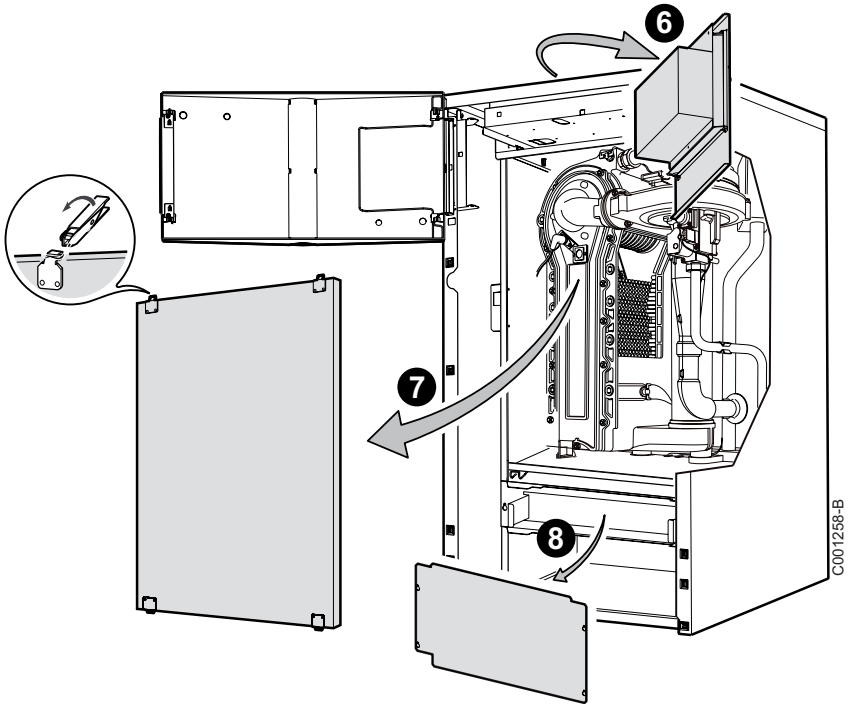

■ Töörežiim

Kui katlal esineb tõrkeid, sooritage järgenvad hooldustoimingud:

- Avage küttekeha,
- Puhastage põleti,
- Puhastage soojusvaheti seadmega kaasas olnud tööriistaga,
- Puhastage ventilaator,
- Puhastage sifoon,
- Sulgege küttekeha,
- Mõõtke põlemist.

■ Küttekeha avamine ja sulgemine

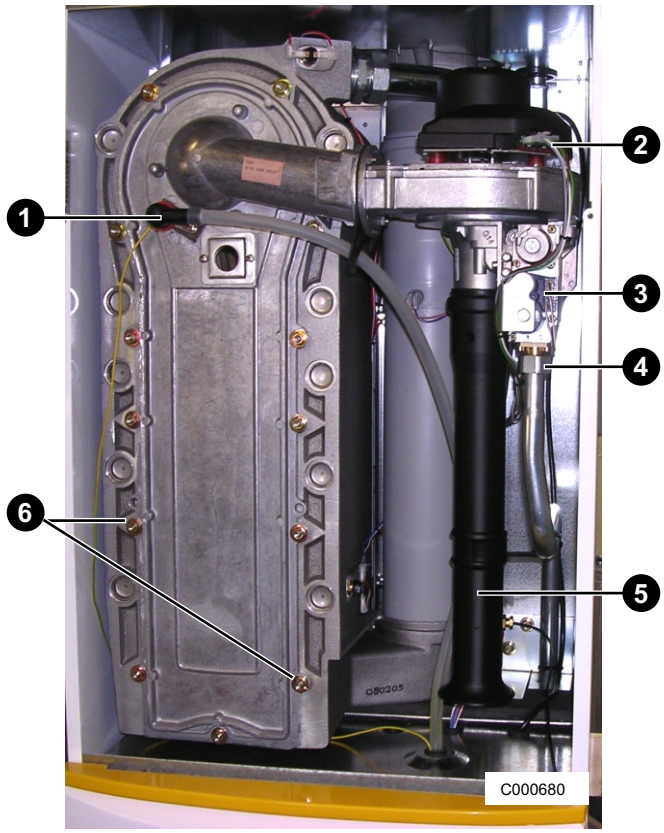

- Eemaldage korpuse esipaneel.
- Ühendage lahti järgnevad elektriühendused:
  - Ionisatsiooniandur + maanduskaabel ❶,
  - Ventilaator ❷,
  - Gaasiventiilirühm ❸.
- Kruvige lahti gaasiklapi ühendus ❹.
- Võtke välja õhu sissevoolu vaigistaja ❺.
- Keerake lahti kontroll-luugi ❻ 13 kinnitusmutrit.

Ventilaatori tagaküljel on 230 V elektriühendus, mis tuleb lahti ühendada (Marker ❼).

Kui kontroll-luugi tihend jääb kinni, tuleb see välja vahetada.

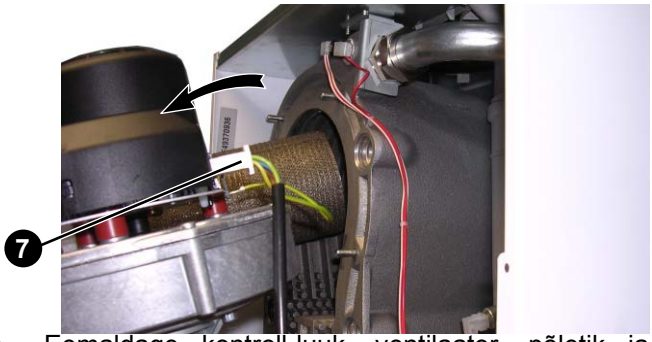

- Eemaldage kontroll-luuk, ventilaator, põletik ja gaasiploki seade.
  - Kallutage seadme ülaosa, kuni põleti tuleb täielikult välja,
  - Seejärel eemaldage kontroll-luuk, ventilaator ja gaasiklapi seade.
- Sooritage puhastusprotseduur.
- Ühendage tagumine konnektor enne luugi tagasi panemist.
- Sulgege küttekeha, sooritades eelnevalt loetletud protseduuri vastupidises järjekorras.

■ Põleti puhastamine



- Eemaldage põleti ❶ 3 kruvi ja 3 kinnituskõrva.
- Eemaldage põleti.
- Kontrollige põleti üldist olukorda visuaalselt.
- Puhastage põleti ettevaatlikult suruõhuga.
- Pange põleti ja selle kinnitused tagasi paika.

■ Soojusvaheti puhastus

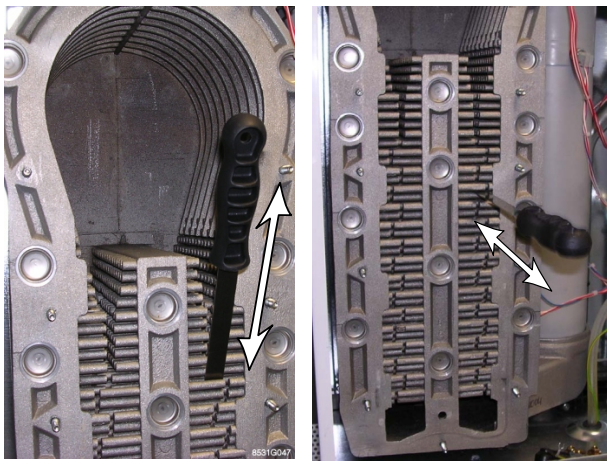



C000684

Eriotstarbelised tööriistad:
Puhastusnuga

Vt peatükki Varuosad
DTGE130-35, DTG130-35, DTG130-45, DTG130-65: Nr 83
DTG130-90: Nr 283
DTG130-115: Nr 483

- Puhastage soojusvaheti sisemus puhastusnoaga.
- Eemaldage soojusvaheti põhjas olev materjalijääk.
- Loputage veejoaga, kuni sifoonis olev vesi liigub takistusteta.
- Kontrollige, et soojusvaheti põhjas ei oleks materjali jääke.

■ Ventilaatori puhastamine

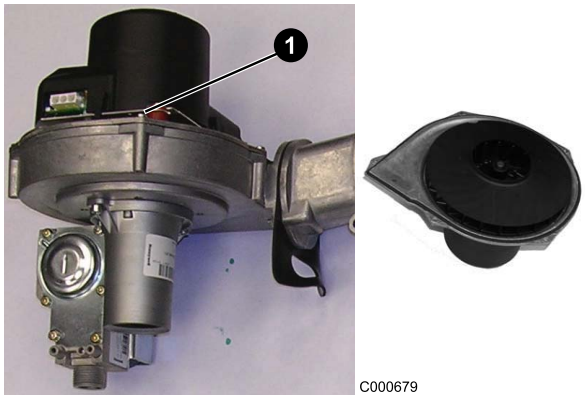

C000679

- Kruvige lahti ventilaatori ❶ olevad 5 kruvi.
- Avage ventilaator.
- Puhastage ventilaator nailonharjaga.
- Kontrollige, et avad oleksid puhtad ja turbiin liiguks takistamatult.
- Vahetage ventilaator välja.

■ Sifooni puhastamine

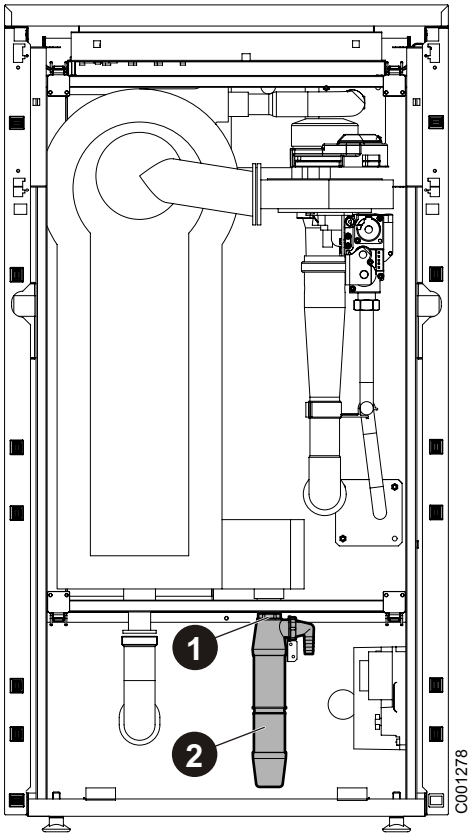

DTG(E)130-35/45/65:

- Kruvige sifooni mutter katla alt lahti ❶.
- Pöörake sifooni 90 ettepoole, et see tugikõrvast välja nihutada.

DTG130-90/115:

- Kruvige sifoon katla all asuvast sifooni korpusest välja ❷.
- Pöörake sifooni 90 ettepoole, et see tugikõrvast välja nihutada.
- Eemaldage sifoon ettevaatlikult katla alt (Pritsimisoht).
- Puhastage sifoon veega.
- Täitke sifoon veega.
- Pange sifoon tagasi oma kohale.
- Pange sifoon tagasi tugikõrva.

Sifoon peab olema alati veega täidetud (Katla kahjustamise oht).

■ Põleti seadistamine

Vaadake järgnevaid peatükke: Käivitamine, Seadme käivitamine.

15.4 Korstna õhu/suitsu voolu kontrollimine

Ühendustorusid tuleb hooldada vähemalt korra aastas.

- Kontrollige, et toru ja terminal oleks kogu ulatuses tühjad. Selle võib läbi viia kontrollides, et katel töötab korrektselt; eraldi kontroll viiakse läbi kindlustamiseks, et saavutatav on maksimaalne soojuslik vool. Lülitage katel täisvõimsusele. Kontrollige mõõdikut kindlustamiseks, et gaasivool vastab tehniliste täpsustuste tabelis näidatud maksimaalse vooluga.
- Kontrollige tihendit.
- Kontrollige katlal ja torul olevad kondentssaaduste väljalaset (kui kasutatakse).
- Vahetage toru lekkekindlad tihendid ja sektsioonid juhul, kui need ei paku pärast hooldustoimingute käigus eemaldamist enam täielikku lekkekindluse garantiid, välja (ainult toru nähtavad piirkonnad).

15.5 Temperatuuriandur

Vastupidavusväärtused erinevatel temperatuuridel on toodud järgmisel leheküljel olevates tabelites.

Kui tuvastatakse defektiga andur, on võimalik kontrollida vastupidavust erinevatel temperatuuridel, kasutades vastava mõõtevahemikuga mõõteseadet (näiteks multimeetrit). Valede mõõtmiste vältimiseks tuleb andur katla juhtpaneelil konnektorribast lahti ühendada.

■ Välisanduri takistused

Temperatuur (°C)	Takistus (oom)	Temperatuur (°C)	Takistus (oom)
-20	2392	4	984
-16	2088	8	842
-12	1811	12	720
-8	1562	16	616
-4	1342	20	528
0	1149	24	454

■ AnduriNTC 12takistus kOom (katla vesi, katla tagasivoolav vesi, suitsugaasid)

Temperatuur (°C)	Takistus (oom)	Temperatuur (°C)	Takistus (oom)
10	22800	60	3250
20	14770	70	2340
30	9800	80	1710
40	6650	90	1270
50	4610		

■ AnduriNTC 10takistus kOom (Soe tarbevesi, väljavool B, väljavool C)

Temperatuur (°C)	Takistus (oom)	Temperatuur (°C)	Takistus (oom)
0	32014	50	3661
10	19691	60	2535
20	12474	70	1794
25	10000	80	1290
30	8080	90	941
40	5372		

16 Suitsulõõride puhastamise juhised

■ Katla väljundi määramine emissioonide mõõtmiseks

- Kallutage juhtpaneelil olevat klappi.
- Vajutage samaaegselt nuppe ☼ ja ☾ 2 sekundi jooksul.
- Kasutage P3-t P_-le lülitumiseks nuppe **+** ja **-**
  - P3: Maksimaalne katla väljund
  - P_: Minimaalne väljund
- Kuvamisalas:

EMISSIOONIMÕÕDE 88,8°: Katlavee temperatuur

EMISSIOONIMÕÕDE 8888: Ventilaatori kiirus

EMISSIOONIMÕÕDE 88,8 uA: Ionisatsioonivool

		DTGE130-35, DTG130-35	DTG130-45	DTG130-65	DTG130-90	DTG130-115
P_	Ventilaatori kiirus (p/min)	1100	1100	1200	1200	1300
	Ionisatsioonivool (µA)	4	4	4	4	4
P3	Ventilaatori kiirus (p/min) (Maagaas)	4600	5200	5200	6200	7000
	Ventilaatori kiirus (p/min) (Propaan)	4200	4600	4600	6100	6700
	Ionisatsioonivool (µA)	9	9	9	9	9

17 Skemaatilised diagrammid

■ Programmi plokk

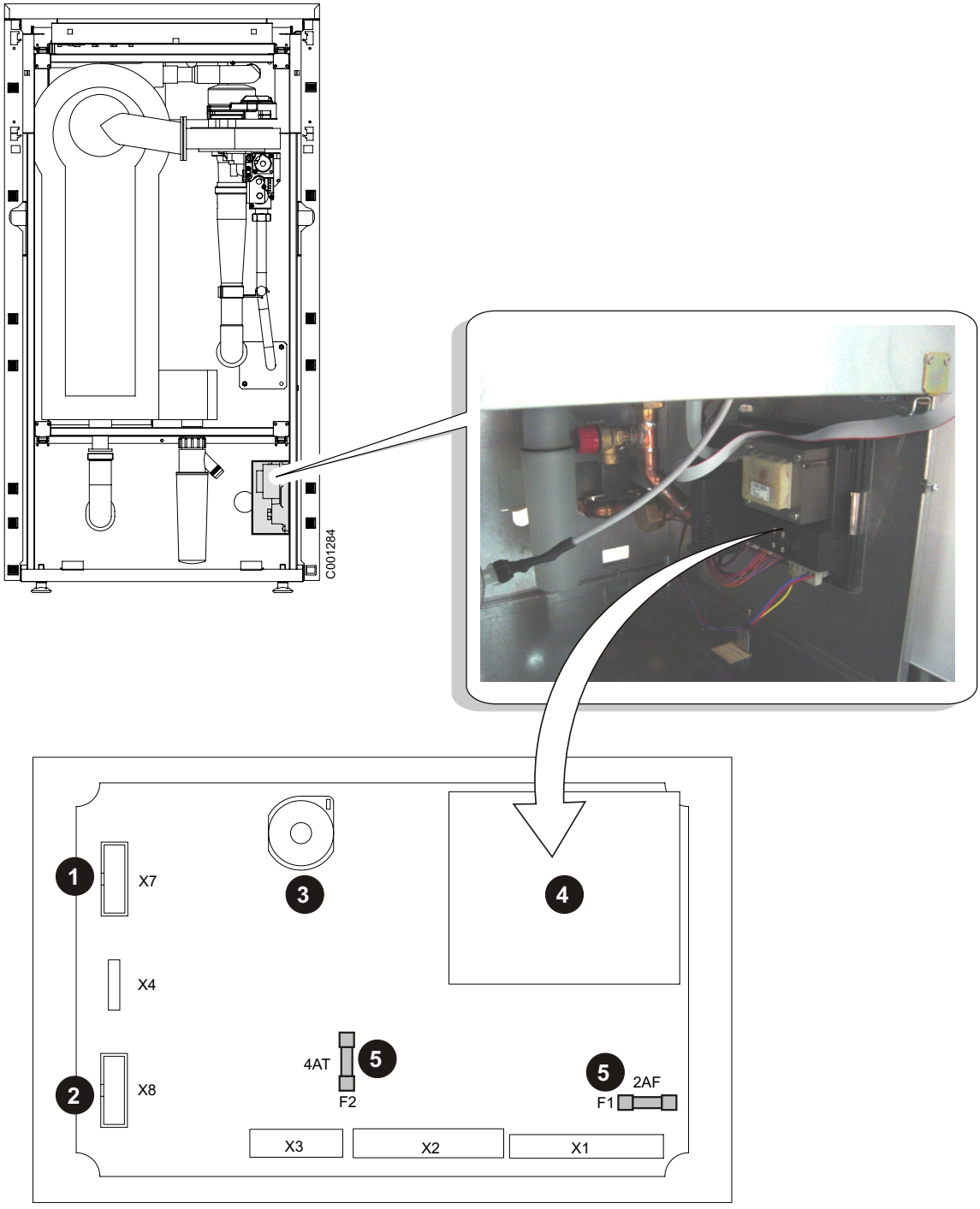

1. Toiming
2. Kuvar (ei kasutata)
3. Süüteelektrood + Ionisatsiooniandur
4. Trafo
5. Kaitse

Kaitse	Kaite	Kaitstud funktsioon
F1	2 AF (kiire)	230 volti Programmi plokk
F2	4 AT (aeglane)	24 volti Programmi plokk
F3	6.3 AT (aeglane)	Elektritoide

■ Elektriskeem

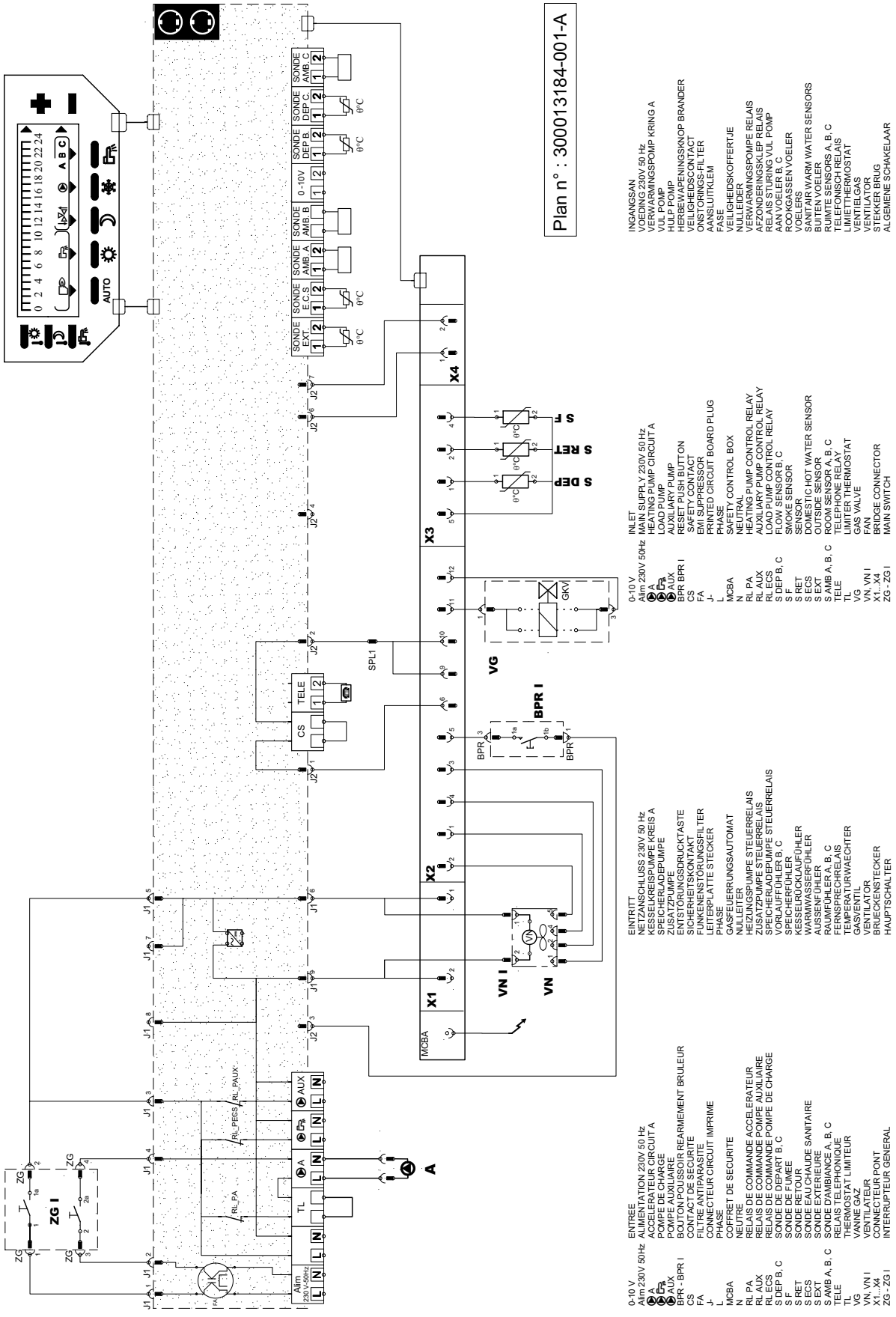

Vt järgmist lehekülge.

Tähistus:

0-10 V	Sisend
Alim 230 V 50 Hz	Elektritoide230 V - 50 Hz
A	Soojuspump kontuur A
	Katla laadimispump
AUX	Abipump
BPR - BPR I	Põleti lähtestusnupp
CS	Kaitsekontakt
FA	Häirete summutamise filter
J-	Trükiplaadi klemm
L	Sõidurada
MCBA	Programmi plokk
N	Neutraal
RL PA	Soojuspumba juhtimisrelee
RL AUX	Lisapumba väline relee
RL ECS	Pumba juhtimisreleed
S DEP B, C	Pealevoolu temp.andur B, C
S F	Suitsugaaside temperatuuriandur
S RET	Tagasivoolu andur
S ECS	Tarbevee andur
S EXT	Välistemperatuuri andur
S AMB A, B, C	Toatemperatuuri andur
TELE	Telefoni relee
TL	Piirav termostaat
VG	Gaasiklapp
VN, VN I	Ventilaator
X1... X4	Silla konnektor
ZG -ZG I	Pealüliti

18 Varuosad

15/02/2011- to be created-002-H

Varuosa tellimisel tuleb kindlasti nimetada osade loendis toodud tootekood.

Boileri korpus DTG(E)130 - 35/45/65 Eco.NOxPlus

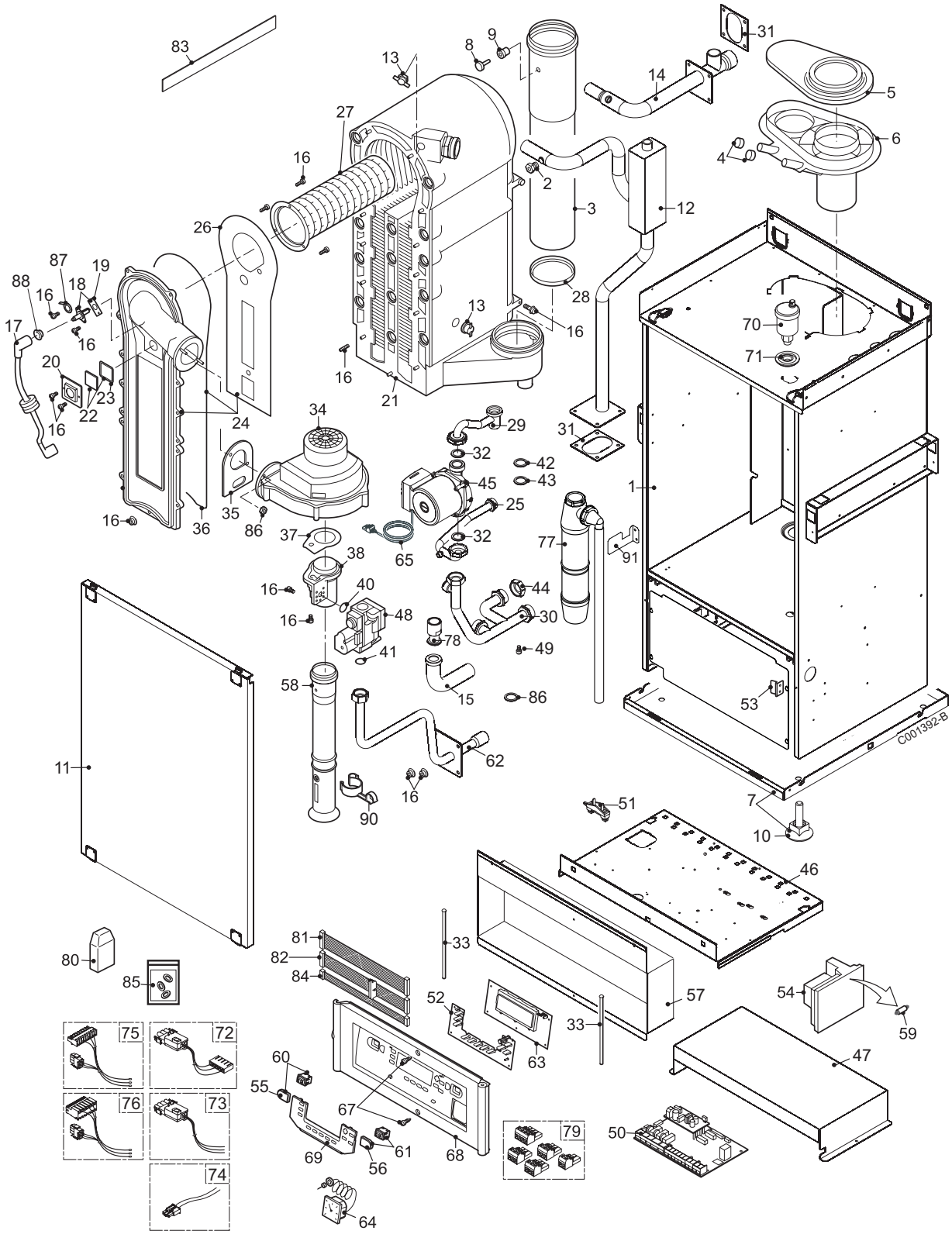

DE DIETRICH THERMIQUE S.A.S. - Varuosade keskus

4 rue d'Oberbronn - F-67110 REICHSHOFFEN - +33 (0)3 88 80 26 50 - +33 (0)3 88 80 26 98

cpr@dedietrichthermique.com

Korpus DTG(E)130 - 35/45/65 Eco.NOxPlus

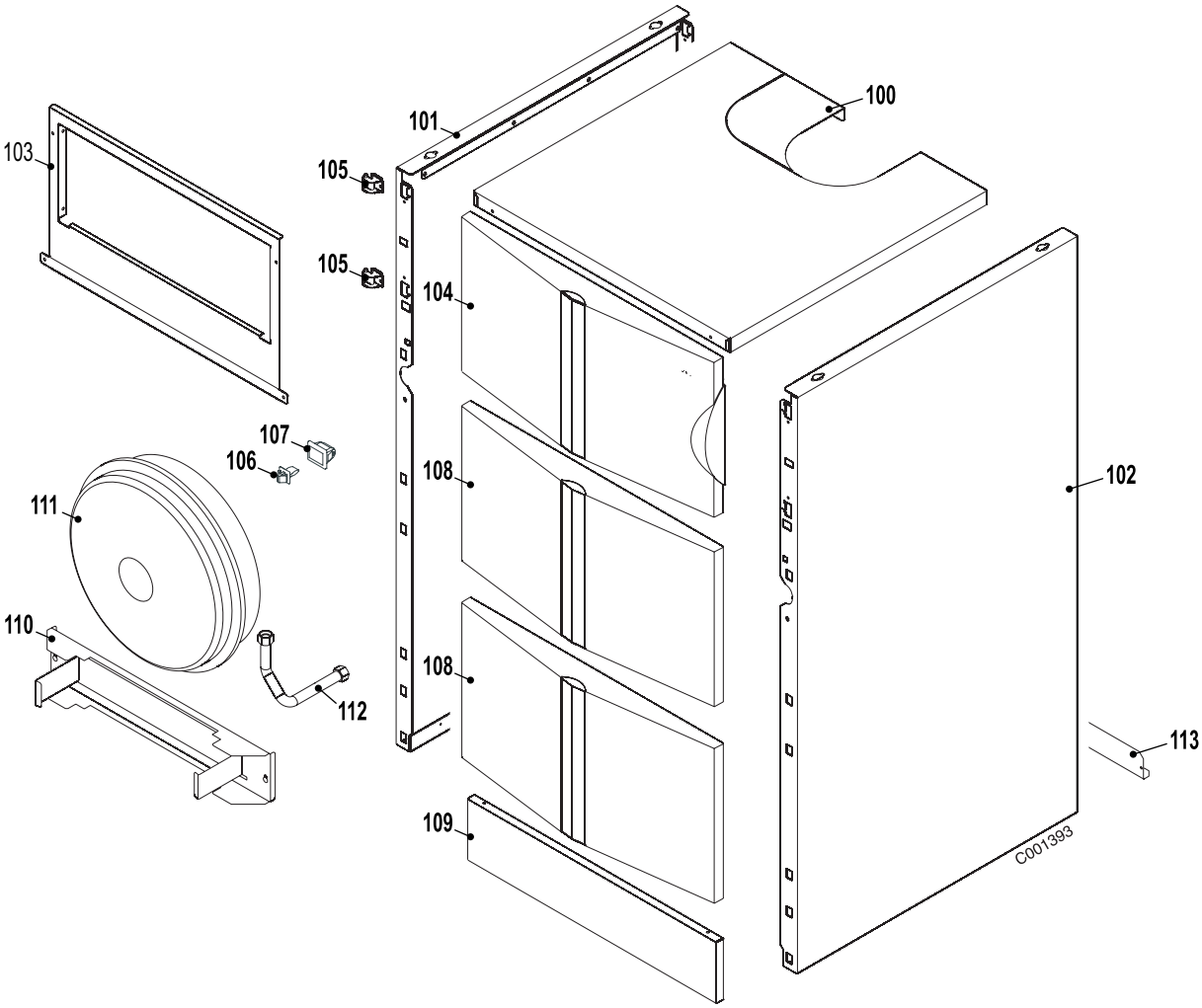

Boileri korpus DTG130 - 90 Eco.NOxPlus

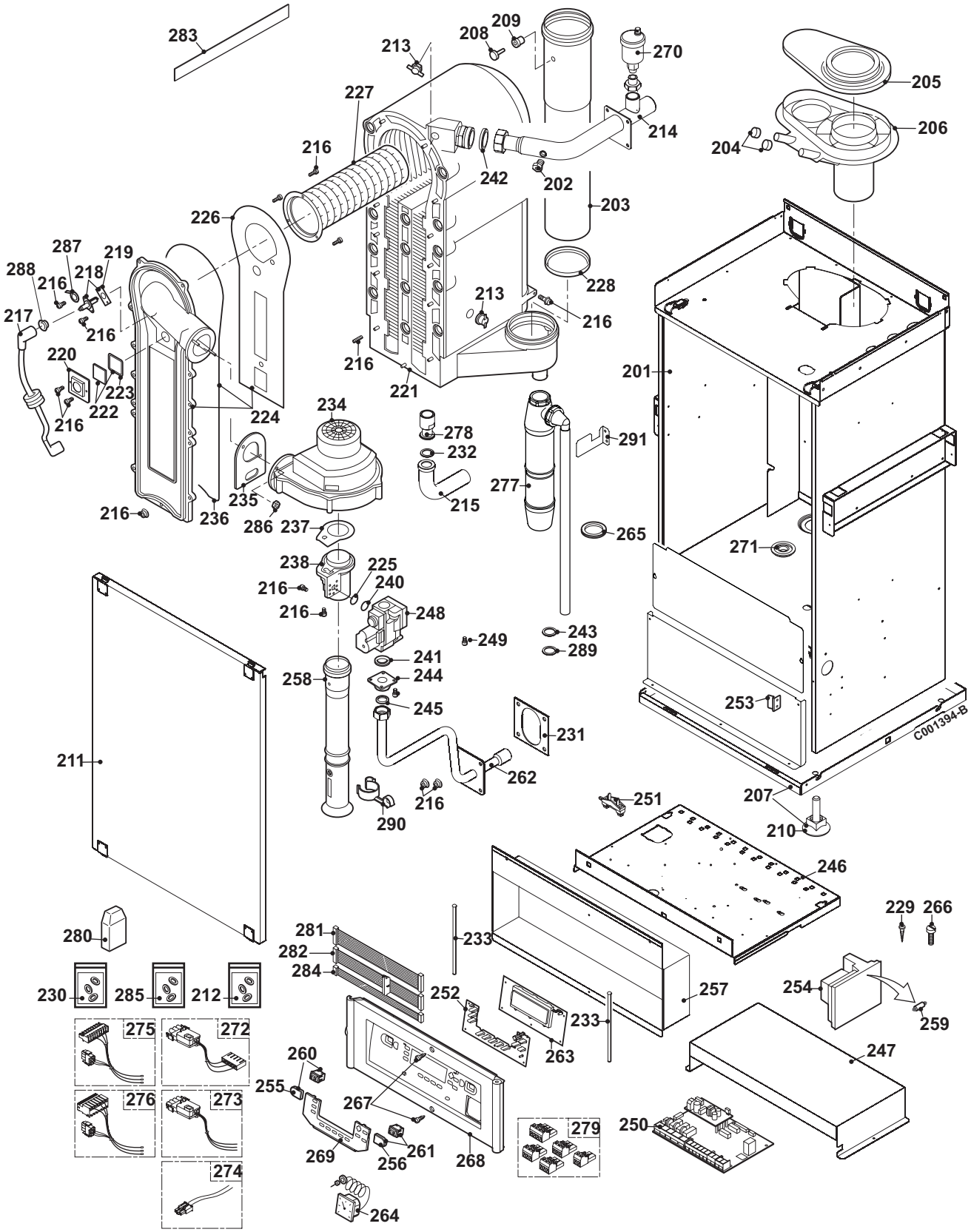

Korpus DTG130 - 90 Eco.NOxPlus

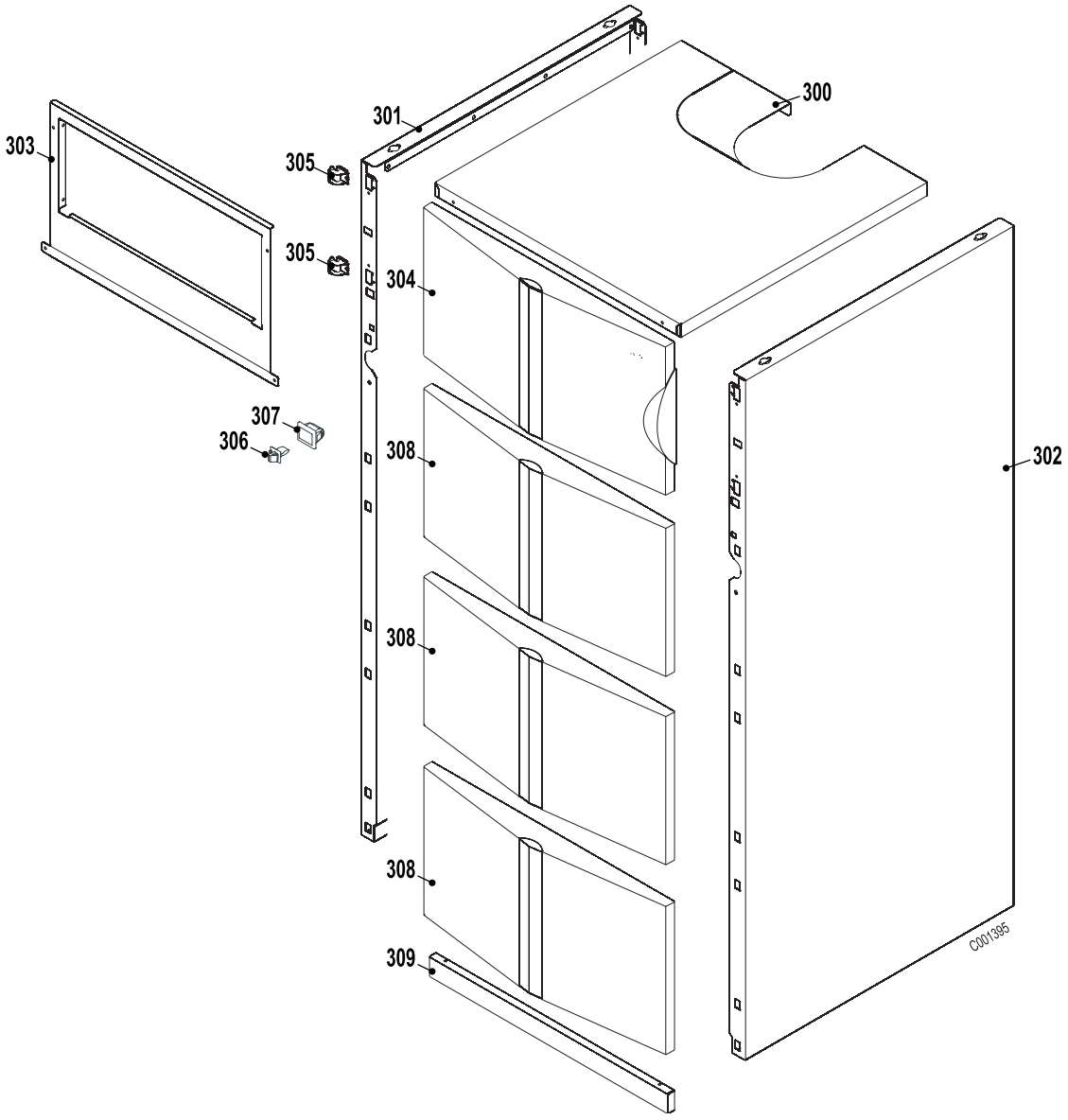

Boileri korpus DTG130 - 115 Eco.NOxPlus

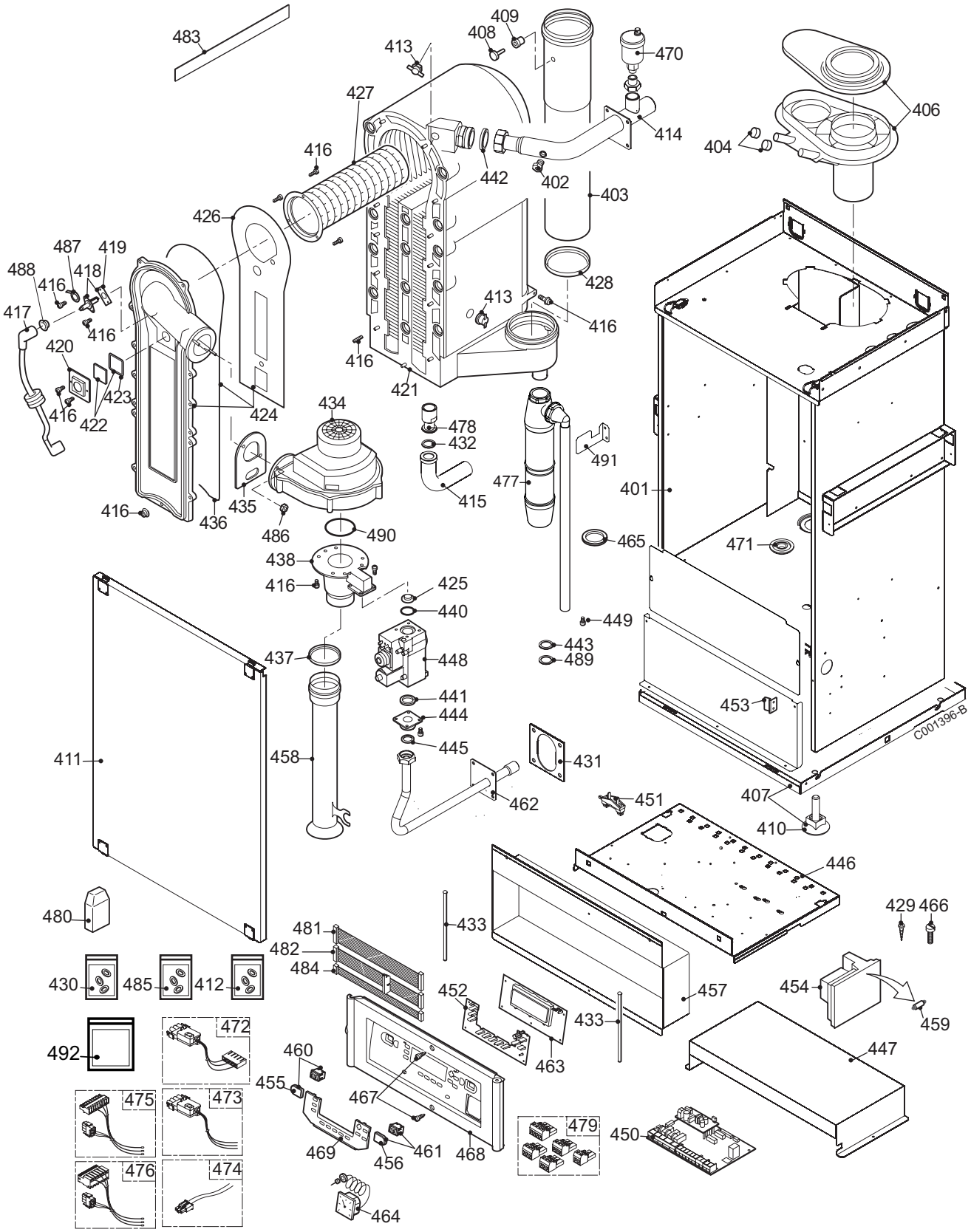

Korpus DTG130 - 115 Eco.NOxPlus

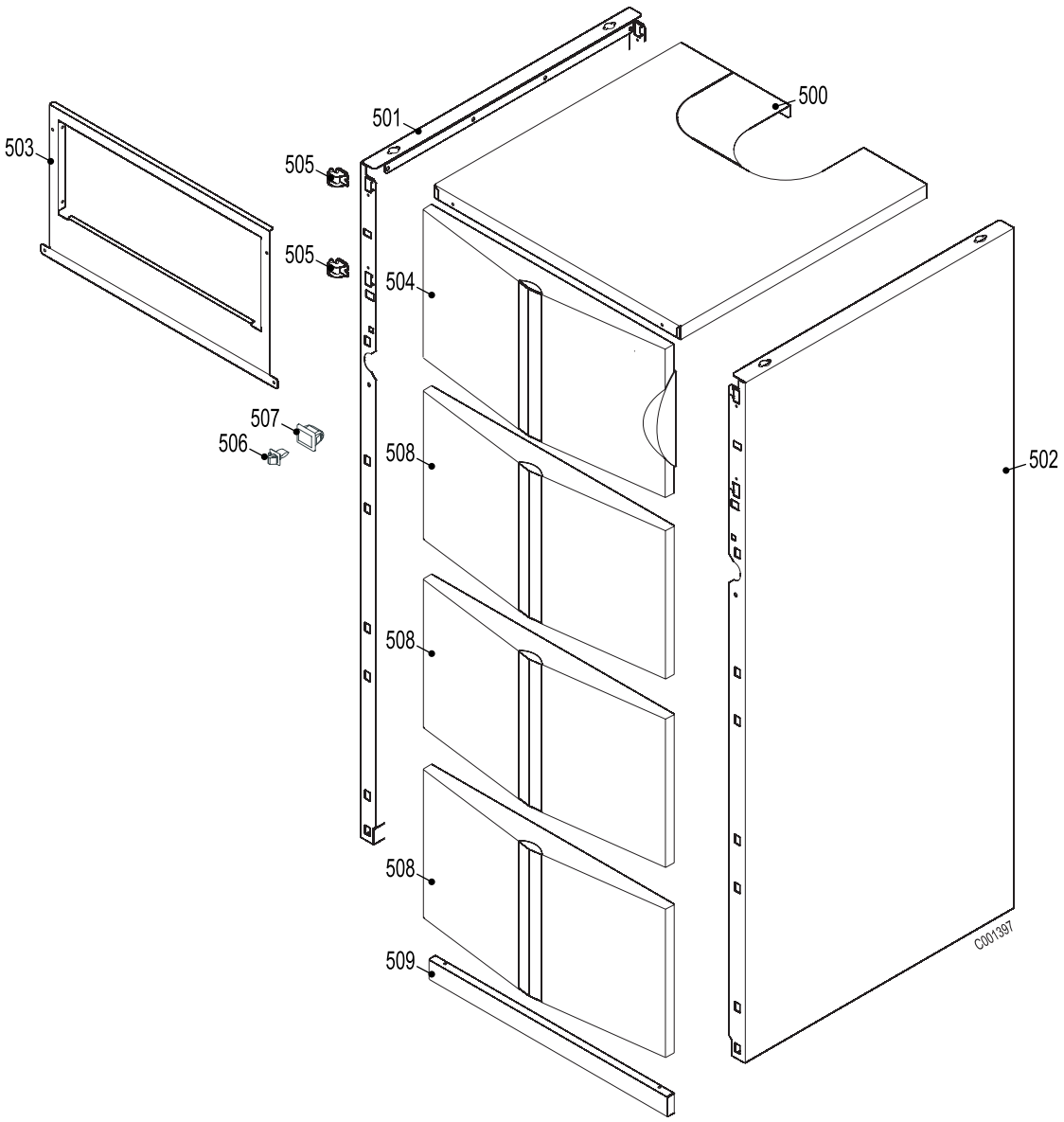

Number.	Kood	Kirjeldus
		Boileri korpus DTG(E) 35 / DTG45 / DTG65 Eco.NOxPlus
1	200010110	Täielikult lekkekindel karp DTGE130-35
1	200009362	Lekkekindel karp DTG130-35/DTG130-45
1	200010067	Täielikult lekkekindel karp DTG130-65
2	S46850	Tagasivooluklapp
3	S55993	Heitgaasi väljaheitetoru - Diameeter 80 mm DTG(E)130-35 / DTG130-45
3	S55994	Heitgaasi väljaheitetoru - Diameeter 100 mm DTG130-65
4	S57163	Mõõteseadme kate
5	S54750	Adapteri kate DN 80 DTG(E)130-35 / DTG130-45
5	S54763	Adapteri kate DN 100 DTG130-65
6	54748	Täielik adapter DN 80/125 DTG(E)130-35 / DTG130-45
6	54781	Täielik adapter DN 100/150 DTG130-65
7	200009361	Täielik alusraam
8	S49297	Suitsugaaside temperatuuriandur NTC
9	S59659	Heitgaasi toru andur
10	97860646	Seadistatavad jalad M10x35
11	200009369	Täielik karbi luuk
12	300013082	Soojusvaheti veevoolutoru DTGE130-35
13	S44698	Temperatuuriandur ELMWOOD NTC
14	300012502	Veevoolutoru DTG130-35 / DTG130-45
14	300013770	Veevoolutoru DTG130-65
15	300012503	Tagasivoolutoru
16	200002325	Katla kruvikott
17	S55924	Süütekaabel
18	S59527	Süüteelektrood + Ionisatsiooni elektrood + Tihend
19	S53489	Elektroodi tihend
20	S54822	Leegi kontrollava tugi
21	S53323	Küttekeha - DTG(E)130-35 / DTG130-45
21	S53324	Küttekeha - DTG130-65
22	S45004	Leegi kontrollava diameeter 32x32x3 mm + Tihend
23	S35458	Vaateava tihend
24	S53477	Soojusvaheti kontroll-luuk + Tihend + Isolatsioon
25	300013083	Küttekeha tagasivoolutoru DTGE130-35
26	S54731	Soojusvaheti kontroll-luugi isolatsioon

Number.	Kood	Kirjeldus
27	S54753	Põleti - DTG(E)130-35 / DTG130-45
27	S54754	Põleti - DTG130-65
28	S55915	Heitgaasi väljaheite tihend DN 100 DTG130-65
29	300013084	Tagasivoolutoru, soojusvaheti DTGE130-35
30	300013085	Mitmekordse voolu toru DTGE130-35
31	300013105	Tihendkarbi toru
32	97550181	Neopreentihend diameeter 44x32x2 mm
33	54798	Liigendi telg
34	59162	Ventilaator DTG(E)130-35 / DTG130-45
34	S59167	Ventilaator MVLRG148/1200-3633 + Tihendid DTG130-65
35	S56151	Ventilaatori tihend / Soojusvaheti
36	S57241	Soojusvaheti kontroll-luugi tihend
37	S54777	Tihend Ventuuri toru-Ventilaator
38	54765	Ventuuri toru DTG(E)130-35 / DTG130-45
38	54766	Ventuuri toru DTG130-65
40	54768	Gaasiploki tihend / Ventuuri toru
41	S54771	O-rõngas 15.1x2.7
42	95013074	Lametihend diameeter 30x21x2 mm
43	95013060	Roheline liides diameeter 24x17x2 mm
44	94950148	Pronksist kork G 1
45	300024414	Tsirkualtsioonipump 25-60
46	200009275	Kaardi toed
47	200009276	Laua kaitse
48	S54767	Gaasiklapp VK125V1036B + Tihendid
49	S62185	Poldid KB30x8
50	200002044	Anduri relee kaart
51	95320187	Kaabli klamber
52	97864033	Elastomeerist klaviatuur
53	54794	Ohutuse juhtkarbi kinnitus
54	S59942	Programmi plokk MCBA
55	0294026	Lüliti kate
56	0294038	Põleti lähtestusnupp
57	200009281	Juhtpaneeli kaitse
58	57238	Õhuvaigistaja
59	S43563	Kaitse 2 AF (kiire) 230 V MCBA
59	S14510	Kaitse 4 AT (aeglane) 24 V MCBA
59	S6778	Kaitse 6,3 AT (aeglane) Elektritoide
60	300012997	Lüliti sees/väljas (ON/OFF)
61	0295159	Lähtestuslüliti
62	300012504	Gaasi sisselasketoru
63	200008102	UC kuvamiskaart
64	300013121	TG330.70X5.51A manomeeter
65	200010264	Pumba kaabel

Number.	Kood	Kirjeldus
67	S59939	Esipaneeli kate
68	59908	Esipaneel
69	97864027	Pöördklapp
70	85000023	3/8 automaatne õhuvoolu klapp
71	97939290	Toru sisselase Diameeter 18 mm
72	200010256	Gaasiklapi kaabel
73	200010252	Toitevoolu juhtmekimp
74	200010251	Põleti juhtmekimp
75	200010212	Kaabli vorm 230 V
76	200010211	Kaabli vorm 24 V
77	S54761	Sifoon
78	300013190	Tagasivoolu konnektor 1"1/4
79	300009071	2 tihvühendus, kinnitatud 0-10 V
79	300009070	2 tihvühendus, kinnitatud Välistemperatuuri andur
79	300009075	3 tihvühendus, kinnitatud Elektritoide
79	300009074	3 tihvühendus, kinnitatud Pump A
79	300009077	3 tihvühendus, kinnitatud Abipump
79	300009080	4 tihvühendus, kinnitatud PG-TEL
79	200006051	4 tihvühendus, kinnitatud VA+CS
79	300008954	RAST5,2 sildkonnektor S.RUUM A
80	95362450	Välistemperatuuri andur AF60
81	300013123	Kate 26 pts Pikkus 610 mm
82	300013129	Kate 14,MCBA pts pikkus 1650
83	52484	Puhastusnuga
84	300013128	Kate 8 pts Pikkus 820 mm
85	200002326	Tihendikott
86	95800227	M5 mutter
87	S21473	Süüteelektroodi tugi
88	S55409	Läbiviigukaitse
89	S51103	Lekketihend DTGE130-35
90	57475	Summutaja kinnitus
91	200013781	Kinnituskronstein
		Korpus DTG(E) 35 / DTG45 / DTG65 Eco.NOxPlus
100	200009374	Täielik ülemine paneel
101	200009367	Täielik vasak paneel
102	200009366	Täielik parem paneel
103	200009285	Paneeli kate
104	200009376	Täielik pöördklapp
105	300012374	Liigend
106	94820110	Riiv
107	94820120	Tihvt
108	200009377	Esipaneel

Number.	Kood	Kirjeldus
109	200009378	Esipaneeli madalam osa
110	200010054	Kinnitusplaat
111	300011372	DGN141SK-29597 paisupaak
112	300010820	Sirge voolik DN8 3/8-1/2
113	200010055	Toru kinnitusplaat
		Boileri korpus DTG130-90Eco.NOxPlus
201	200010101	Täielikult lekkekindel karp
202	S46850	Tagasivooluklapp
203	S55994	Heitgaasi väljaheitetoru DN 100
204	S57163	Mõõteseadme kate
205	S54763	Adapteri kate DN 100
206	54781	Täielik adapter DN 100/150
207	200009361	Täielik alusraam
208	S49297	Suitsugaaside temperatuuriandur NTC
209	S59659	Heitgaasi toru andur
210	97860646	Seadistatavad jalad M10x35
211	200009369	Täielik karbi luuk
212	S59076	Muutmiskomplekt B/P
213	S44698	Elmwood NTC-temperatuuriandur
214	300013081	Soojendusvoolu toru
215	300012503	Küttekeha tagasivoolutoru
216	200002325	Katla kruvikott
216	S100051	Tikkpolt M5x15
216	S14342	Poldid M5x12
216	S100052	Poldid M4x10
217	S55924	Süütekaabel
218	S59527	Süüteelektrood + Ionisatsiooni elektrood + Tihend
219	S53489	Elektroodi tihend
220	S54822	Leegi kontrollava tugi
221	S57240	Küttekeha
222	S45004	Leegi kontrollava diameeter 32x32x3 mm + Tihend
223	S35458	Vaateava tihend
224	S53477	Soojusvaheti kontroll-luuk + Tihend + Isolatsioon
225	S100082	Diagragma Maagaas H
225	S100038	Diagragma Maagaas L
226	S54731	Soojusvaheti kontroll-luugi isolatsioon
227	S57477	Põleti
228	S55915	Heitgaasi väljaheite tihend DN100
229	S100053	Erikruvi M4x16
230	S100066	Tihendikomplekt
231	300013105	Tihendkarbi toru
232	97550181	Neopreentihend diameeter 44x32x2 mm

Number.	Kood	Kirjeldus
233	54798	Liigendi telg
234	S59168	Ventilaator + Tihend
235	S56151	Ventilaatori tihend/Soojusvaheti
236	S57241	Soojusvaheti kontroll-luugi tihend
237	S54777	Ventuuri toru lekkekindel tihend
238	S57488	Ventuuri toru
240	54768	Gaasiploki tihend - Ventuuri toru
241	S57828	O-rõngas
242	95013074	Lametihend diameeter 30x21x2 mm
243	95013060	Roheline liides diameeter 24x17x2 mm
244	57827	Parema ääriku gaasiplokk
245	S100363	Gaasiklapi ääriku tihend 33x2
246	200009275	Kaardi toed
247	200009276	Laua kaitse
248	S57479	Gaasiklapp VK8115VB1008B
249	S62185	Poldid KB30x8
250	200002044	Anduri relee kaart
251	95320187	Kaabliklambrid
252	97864033	Elastomeerist klaviatuur
253	54794	Ohutuse juhtkarbi kinnitus
254	S59942	MCBA ohutuskarp
255	0294026	Lüliti kate
256	0294038	Põleti lähtestusnupp
257	200009281	Juhtpaneeli kaitse
258	57460	Õhuvaigistaja
259	S6778	Kaitse 6.3 AT (aeglane) Elektritoide
259	S14510	Kaitse 4AT (aeglane) 24 V MCBA
259	S43563	Kaitse 2 AF (kiire) 230 V MCBA
260	300012997	Lüliti sees/väljas (ON/OFF)
261	0295159	Lähtestuslüliti
262	300013118	Gaasi sisselasketoru
263	200008102	UC kuvamiskaart
264	300013121	TG330.70X5.51A manomeeter
265	S57470	Sifooni tihend
266	S14254	Poldid PARKER,4.2x9.5
267	S59939	Esipaneeli kate
268	59908	Esipaneel
269	97864027	Pöördklapp
270	8500-0023	Automaatne õhuvool 3/8"
271	97939290	Toru sisselase Diameeter 18 mm
272	200010256	Gaasiklapi kaabel
273	200010252	Toitevoolu juhtmekimp
274	200010251	Põleti juhtmekimp
275	200010212	Kaabli vorm 230 V

Number.	Kood	Kirjeldus
276	200010211	Kaabli vorm 24 V
277	S57926	Sifoon + Äravoolutoru
278	300013190	Tagasivoolu konnektor 1"1/4
279	300009077	3 tihvühendus, kinnitatud Abipump
279	300009075	3 tihvühendus, kinnitatud Elektritoide
279	300009070	2 tihvühendus, kinnitatud Välistemperatuuri andur
279	200006051	4 tihvühendus, kinnitatud VA+CS
279	300009074	3 tihvühendus, kinnitatud Pump A
279	300009071	2 tihvühendus, kinnitatud 0-10 V
279	300009080	4 tihvühendus, kinnitatud PG-TEL
279	300008954	RAST5,2 sildkonnektor S.RUUM A
280	95362450	Välistemperatuuri andur AF 60
281	300013123	Kate 26 pts lg. 610
282	300013129	Kate 14,MCBA pts pikkus 1650
283	52484	Puhastusnuga
284	300013128	Kate 8 pts lg. 820
285	200002326	Tihendikott
286	95800227	M5 mutter
287	S21473	Süüteelektroodi tugi
288	S55409	Läbiviigukaitse
289	54771	15.1x2.7 O-rõngas
289	S100058	70X3 O-rõngas Ventilaator / Ventuuri toru
289	97550196	Tihend 27x20x2.5
289	S100059	23.47X2.62 O-rõngas
290	57475	Summutaja kinnitus
291	200013781	Kinnituskronstein
		Korpus DTG130-90 Eco.NOxPlus
300	200009374	Täielik ülemine paneel
301	200010105	Täielik vasak paneel
302	200010104	Täielik parem paneel
303	200009285	Paneeli kate
304	200009376	Täielik pöördklapp
305	300012374	Liigend
306	94820110	Riiv
307	94820120	Tihvt
308	200009377	Esipaneel
309	200010107	Esipaneeli madalam osa
		Boileri korpus DTG130-115 Eco.NOxPlus
401	200010101	Täielikult lekkekindel karp
402	S46850	Tagasivooluklapp
403	S55994	Heitgaasi väljaheitetoru diameeter 100 mm
404	S57163	Mõõteseadme kate
406	S54781	Täielik adapter DN 100/150

Number.	Kood	Kirjeldus
407	200009361	Täielik alusraam
408	S49297	Suitsugaaside temperatuuriandur NTC
409	S59659	Heitgaasi toru andur
410	97860646	Seadistatavad jalad M10x35
411	200009369	Täielik karbi luuk
412	S59076	Muutmiskomplekt B/P
413	S44698	Temperatuuriandur ELMWOOD NTC
414	300013081	Soojendusvoolu toru
415	300012503	Küttekeha tagasivoolutoru
416	200002325	Katla kruvikott
416	S48950	Poldid M4x10
416	S54755	Mutrid M6
416	S56987	Tikkpolt M6
416	S100052	Poldid M4x10
416	S100051	Tikkpolt M5x15
416	S48512	Poldid M5x10
416	S100054	Poldid M5x16
416	S14342	Poldid M5x12
417	S55924	Süütekaabel
418	S54339	Süüteelektrood + Ionisatsiooni elektrood + Tihend
419	S53489	Elektroodi tihend
420	S54822	Leegi kontrollava tugi
421	S100196	Küttekeha
422	S45004	Leegi kontrollava + Tihend
423	S35458	Vaateava tihend
424	S53477	Soojusvaheti kontroll-luuk + Tihend + Isolatsioon
425	S100082	Diagragma Maagaas H
425	S100038	Diagragma Maagaas L
426	S54731	Soojusvaheti kontroll-luugi isolatsioon
427	S57477	Põleti
428	S55915	Heitgaasi väljaheite tihend DN100
429	S100053	Erikruvi M4x16
430	S100066	Tihendikomplekt
431	300013105	Tihendkarbi toru
432	97550181	Neopreentihend diameeter 44x32x2 mm
433	54798	Liigendi telg
434	S100036	Ventilaator RG 148 1200-3633-010202
435	S56151	Ventilaatori tihend/Soojusvaheti
436	S57241	Soojusvaheti kontroll-luugi tihend
437	S100046	Tihend diameeter 60 mm Ventuuri toru - Vaigistaja
438	S100037	Ventuuri toru
440	S100059	23.47x2.62 O-rõngas

Number.	Kood	Kirjeldus
441	S100363	Tihend 33x2 Gaasiäärik
442	95013074	Lametihend diameeter 30x21x2 mm
443	95013060	Roheline liides diameeter 24x17x2 mm
444	S100364	Gaasiklapi äärik
445	97550196	Tihend 27x20x2.5
446	200009275	Kaardi toed
447	200009276	Laua kaitse
448	S100065	Gaasiklapp VR 8615 VB 1002
449	S62185	Poldid KB30x8
450	200002044	Anduri relee kaart
451	95320187	Kaabliklambrid
452	97864033	Elastomeerist klaviatuur
453	S54794	Ohutuse juhtkarbi kinnitus
454	S100372	MCBA ohutuskarp
455	0294026	Lüliti kate
456	0294038	Põleti lähtestusnupp
457	200009281	Juhtpaneeli kaitse
458	S100045	Õhuvaigistaja
459	S6778	Kaitse 6.3 AT (aeglane) Elektritoide
459	S14510	Kaitse 4AT (aeglane) 24 V MCBA
459	S43563	Kaitse 2 AF (kiire) 230 V MCBA
460	300012997	Lüliti sees/väljas (ON/OFF)
461	0295159	Lähtestuslüliti
462	300013080	Gaasi sisselasketoru
463	200008102	UC kuvamiskaart
464	300013121	TG330.70x5.51A manomeeter
465	S57470	Sifooni tihend
466	S14254	Poldid Parker 4.2x9.5
466	S100049	Poldid Parker 4.2x19
467	S59939	Esipaneeli kate
468	59908	Esipaneel
469	97864027	Pöördklapp
470	85000023	Automaatne õhuvool 3/8"
471	97939290	Toru sisselase diameeter 18 mm
472	200010257	Gaasiklapi kaabel
473	200010252	Toitevoolu juhtmekimp
474	200010251	Põleti juhtmekimp
475	200010212	Kaabli vorm 230 V
476	200010211	Kaabli vorm 24 V
477	S100041	Täielik sifoon
478	300013190	Tagasivoolu konnektor 1"1/4
479	300008954	RAST5,2 tihvühendus, kinnitatud S.AMB A
479	300009074	3 pt konnektor A pump/SV
479	300009077	Konnektor RAST 5 3-tihvt Abipump

Number.	Kood	Kirjeldus
479	200006051	4 tihvühendus, kinnitatud VA+CS
479	300009070	Konnektor RAST 5 3-tihvt Välistemperatuuri andur
479	300009071	2 tihvühendus, kinnitatud 0-10 V
479	300009080	Konnektor RAST 5 4-tihvt PG-TEL
480	95362450	Välisandur AF60
481	300013123	Kate 26 pts PICOFLEX Pikkus 610 mm
482	300013129	Kate 14,MCBA pts pikkus 1650
483	58286	Puhastusnuga
484	300013128	Kate 8 pts PICOFLEX Pikkus 820 mm
485	200002326	Tihendikott
486	95800227	M5 mutter
487	S21473	Süüteelektroodi tugi
488	S55409	Läbiviigukaitse
489	S51103	Lekketihend
490	S100058	70x3 O-rõngas Ventilaator - Ventuuri toru
491	200013781	Kinnituskronstein
492	100013072	Propaanile üleminekuks vajalik muudatuskomplekt
		Korpus DTG130-115 Eco.NOxPlus
500	200009374	Täielik ülemine paneel
501	200010105	Täielik vasak paneel
502	200010104	Täielik parem paneel
503	200009285	Paneeli kate
504	200009376	Täielik pöördklapp
505	300012374	Liigend
506	94820110	Riiv
507	94820120	Tihvt
508	200009377	Esipaneel
509	200010107	Esipaneeli madalam osa

DE DIETRICH THERMIQUE S.A.S.



www.dedietrich-thermique.fr

Direction des Ventes France
57, rue de la Gare
F- 67580 MERTZWILLER
+33 (0)3 88 80 27 00
+33 (0)3 88 80 27 99

ÖAG AG



www.oeag.at

Schemmerlstrasse 66-70
A-1110 WIEN
+43 (0)50406 - 61624
+43 (0)50406 - 61569
dedietrich@oeag.at

DE DIETRICH REMEHA GmbH



www.dedietrich-remeha.de

Rheiner Strasse 151
D- 48282 EMSDETTEN
+49 (0)25 72 / 23-5
+49 (0)25 72 / 23-102
info@dedietrich.de

NEUBERG S.A.



www.dedietrich-heating.com

39 rue Jacques Stas
L- 2010 LUXEMBOURG
+352 (0)2 401 401

VAN MARCKE



www.vanmarcke.be

Weggevoerdenlaan 5
B- 8500 KORTRIJK
+32 (0)56/23 75 11

DE DIETRICH



www.dedietrich-otoplenie.ru

129090 г. Москва
ул. Гиляровского, д. 8
офис 52
+7 495 988-43-04
+7 495 988-43-04
dedietrich@nnt.ru

WALTER MEIER (Klima Schweiz) AG



www.waltermeier.com

Bahnstrasse 24
CH-8603 SCHWERZENBACH
+41 (0) 44 806 44 24
Serviceline +41 (0)8 00 846 846
+41 (0) 44 806 44 25
ch.klima@waltermeier.com

WALTER MEIER (Climat Suisse) SA

www.waltermeier.com

Z.I. de la Veyre B, St-Légier
CH-1800 VEVEY 1
+41 (0) 21 943 02 22
Serviceline +41 (0)8 00 846 846
+41 (0) 21 943 02 33
ch.climat@waltermeier.com

DE DIETRICH



www.dedietrich-heating.com

Room 512, Tower A, Kelun Building
12A Guanghua Rd, Chaoyang District
C-100020 BEIJING
+86 (0)106.581.4017
+86 (0)106.581.4018
+86 (0)106.581.7056
+86 (0)106.581.4019
contactBJ@dedietrich.com.cn

CE
0063

AD001-AC

© Autoriõigus

Kogu tehniline ja tehnoloogiline informatsioon, mis sisaldub nendes juhendites, samuti piltidel ja tehnilistes kirjeldustes, jääb meie varaks ning nende paljundamine ilma meie kirjaliku loata on keelatud.

Võimalikud muudatused.

15/02/2011

De Dietrich
DE DIETRICH THERMIQUE
57, rue de la Gare F- 67580 MERTZWILLER - BP 30